ふた（シンLY-0）

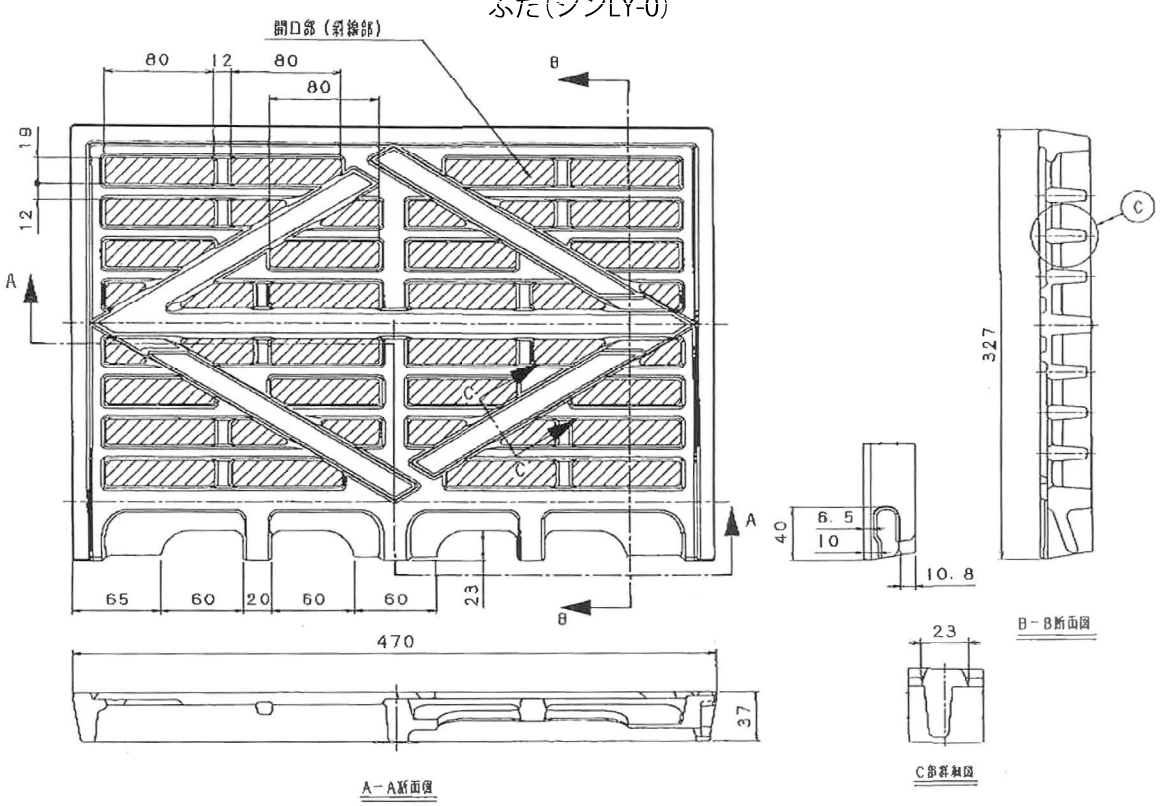

縁塊

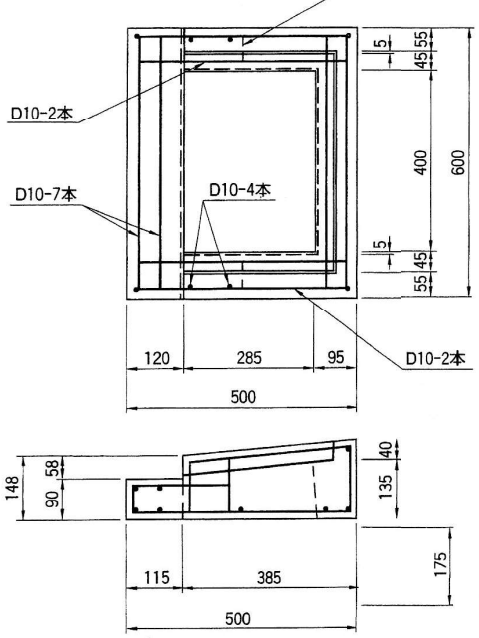

上部側塊

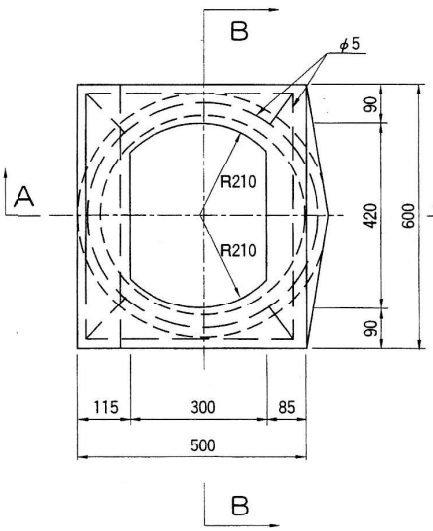

中部側塊

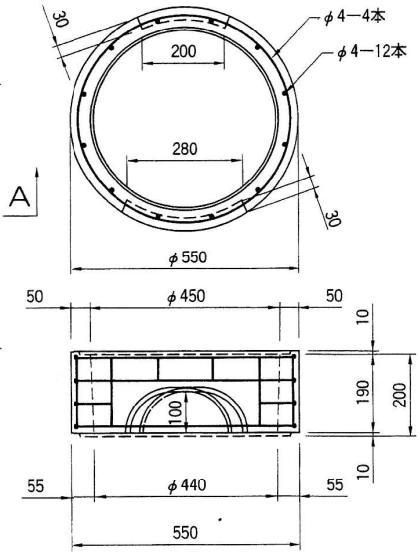

A-A断面図

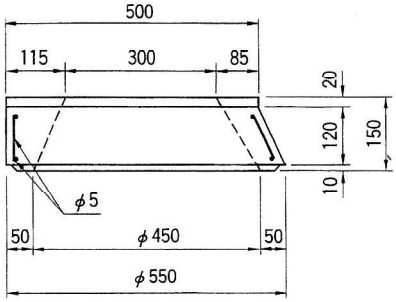
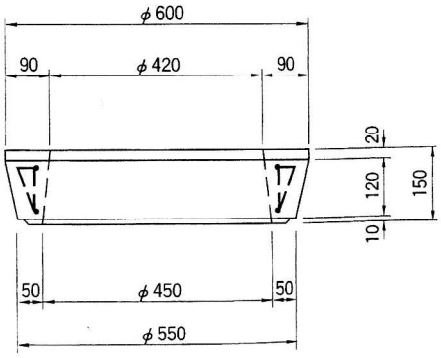
B-B断面図