コンクリートふた

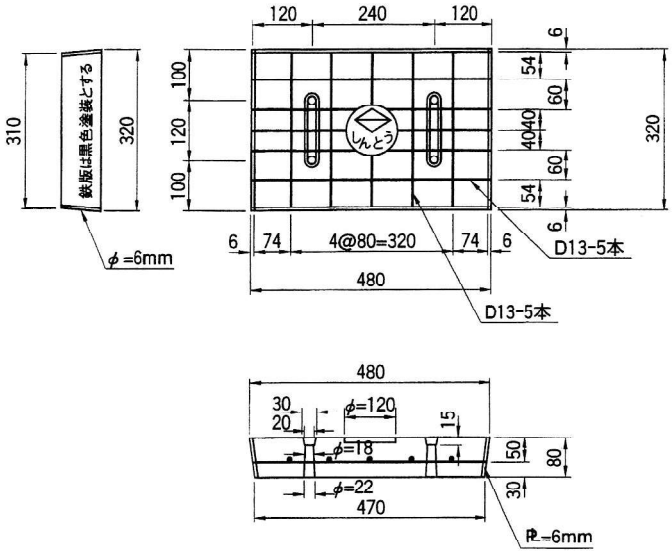

縁塊

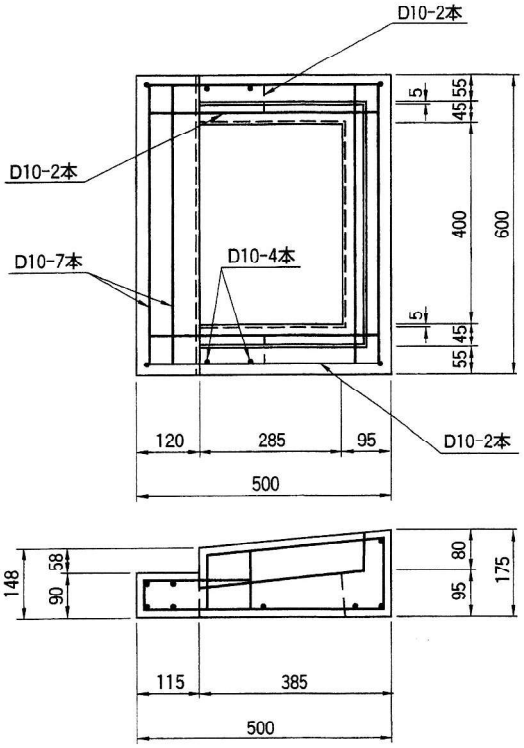

上部側塊

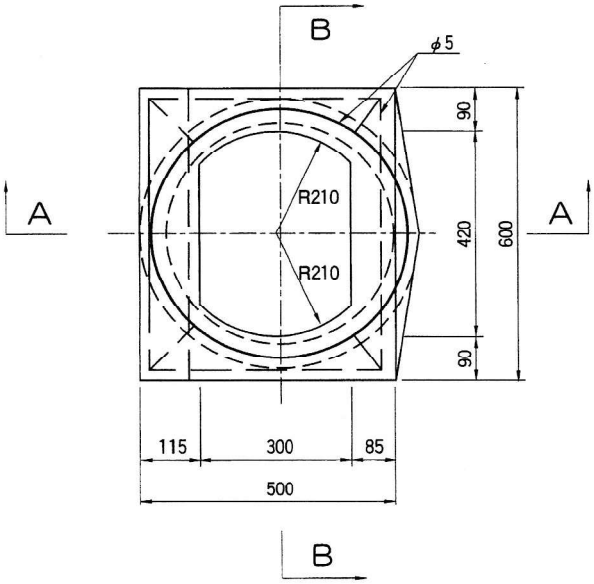

コンクリート蓋用手掛け

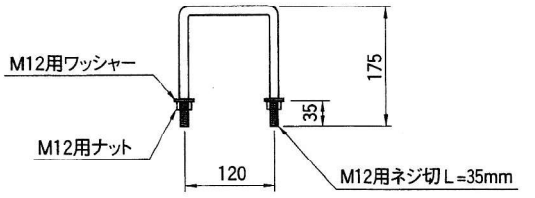

手掛けは溶融亜鉛メッキ処理とする

A-A断面図

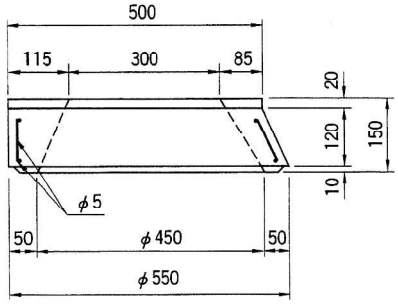
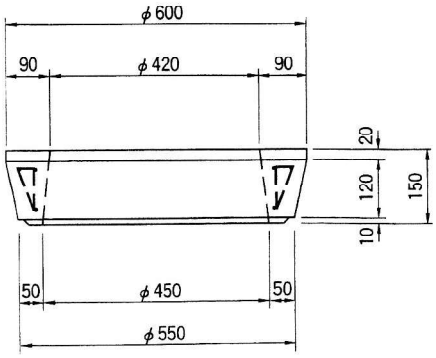
B-B断面図