様式-2

No.	PART NAME	MATERIAL	Qty	REMARKS

No.	改訂内容	日付	改訂者名
1			
2			

推奨参考図

※既にストレーナ-やフィルター等の濾過器具を
設置されている場合は必要ございません。

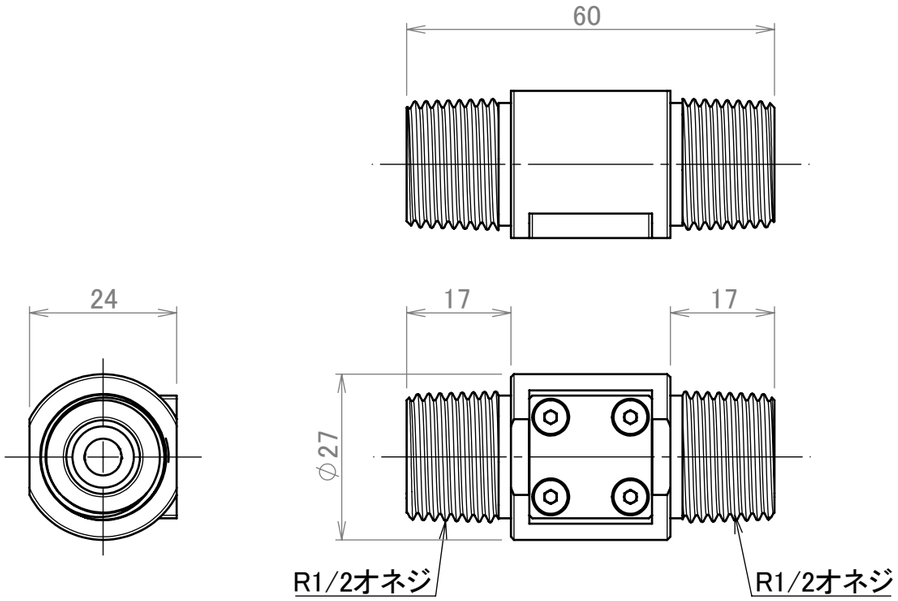

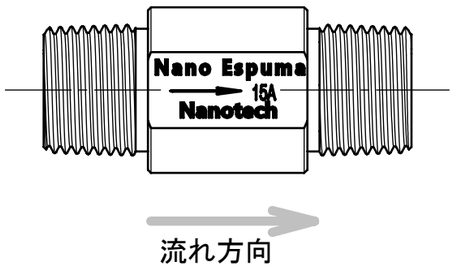

ストレーナー組付け

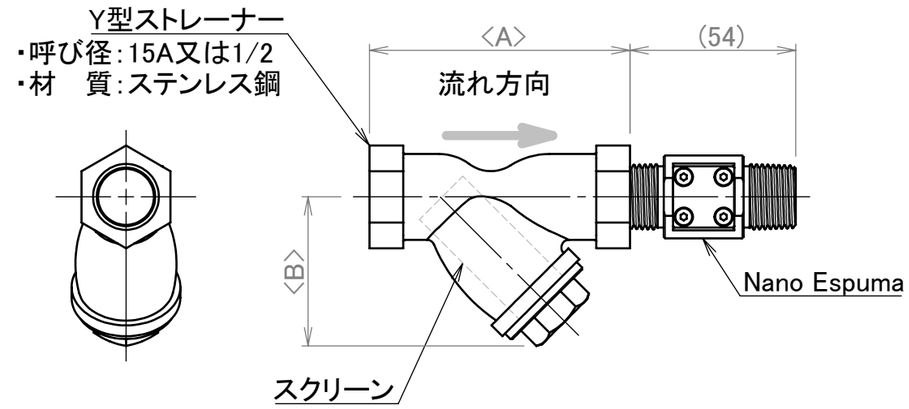

注）寸法〈A〉～〈D〉はメーカー仕様により寸法は異なります。

標準スクリーン

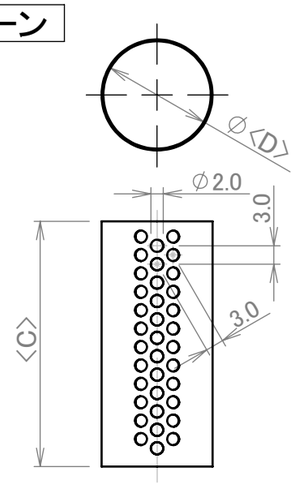

多孔穴ステンレス板

呼び径	空間率(%)
15(A), 1/2(B)	40.3

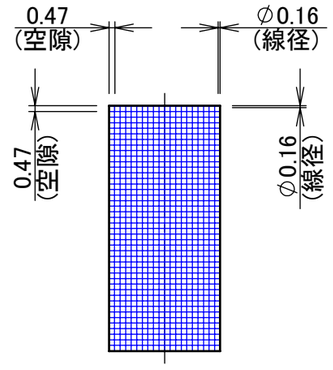

ステンレス線平織

メッシュ	線径(mmφ)	目の開き(mm)	線番(SWG)	空間率(%)
40	0.16	0.47	36.5	55.7

仕様
・使用圧力:0.1～2.0 MPa
※推奨圧力:1.0 MPa
・材質:本体、発生器　ステンレスSUS316
・質量:170 g

理論流量(L/分)

付加圧力(MPa)	流量(L/分)	備考
0.1	23.8	
0.3	40.6	
0.5	60.7	
1.0	82.5	
1.5	100.5	
2.0	114.0	

注）流量値は商品単体での数値であり、施工による配管や
取付位置等により流量は変化します。

部品名	材質	個数	処理	機種名
仕様図				Nano Espuma 15A S1タイプ

尺度	日付	製図	設計	検図	承認	図番	品番
Free	2023/08/03					NES-003	00 △1 Ⓢ

MODEL NAME: NES-003-00S-△1_00

Nanotech Co.,Ltd.　A3