標準タイプ　NM-8WB-6

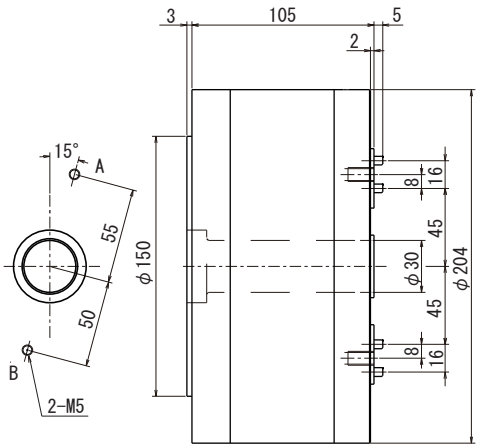

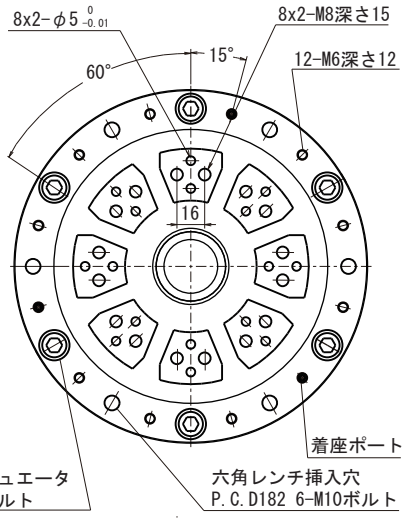

本体重量：22kg

標準タイプ　NM-10WB-6

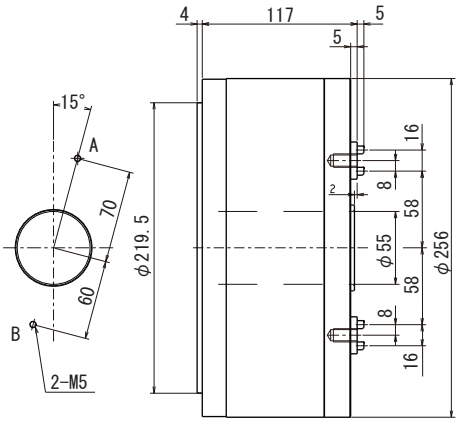

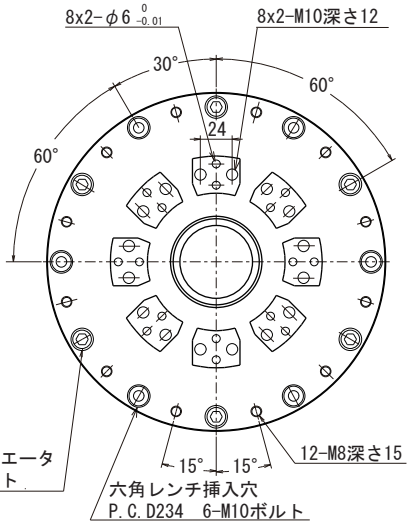

本体重量：39kg

高把握力タイプ　NM-3TB-6

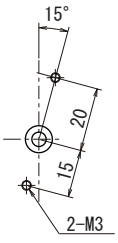

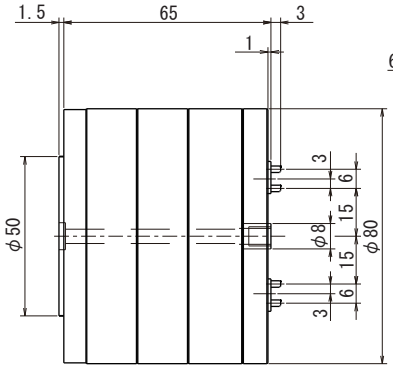

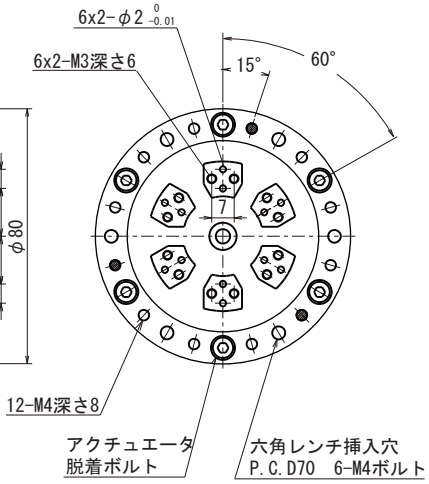

本体重量：1.4kg