標準タイプ　NM-5SB-6

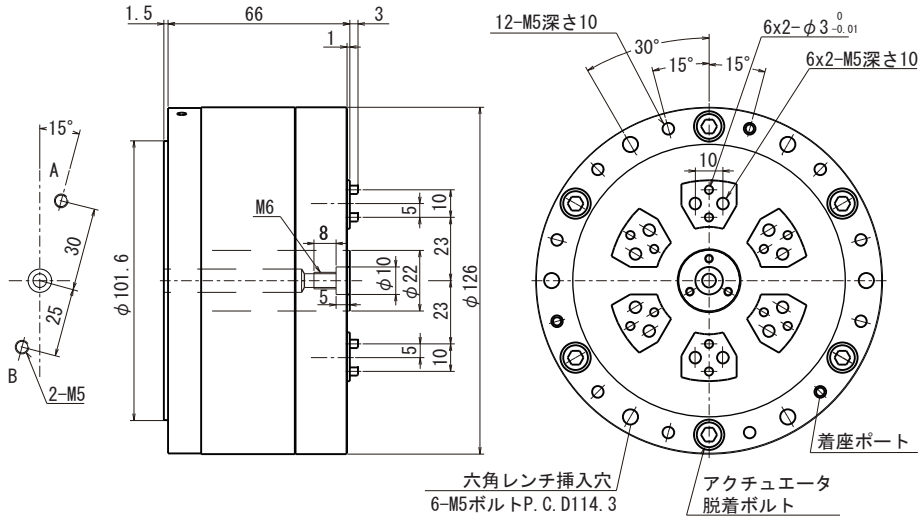

本体重量：2.8kg

標準タイプ　NM-5WB-6

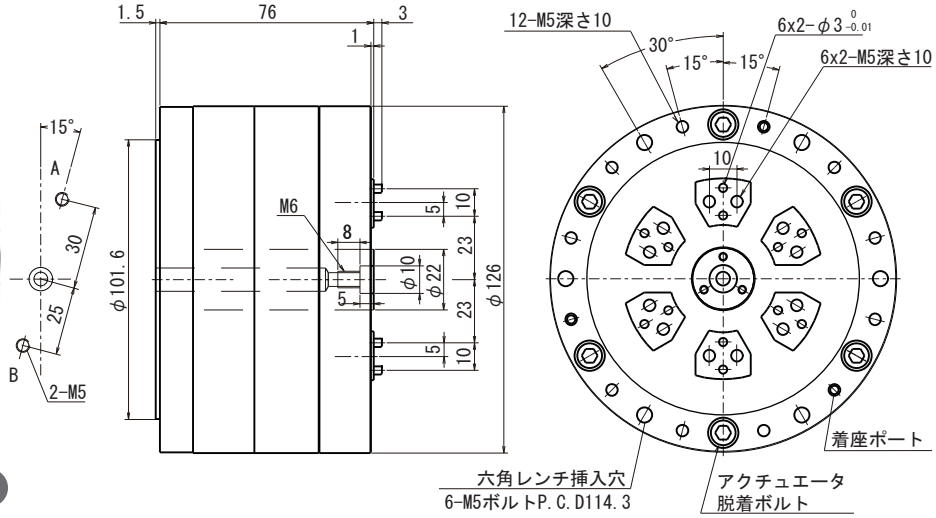

本体重量：4.6kg

標準タイプ　NM-6WB-6

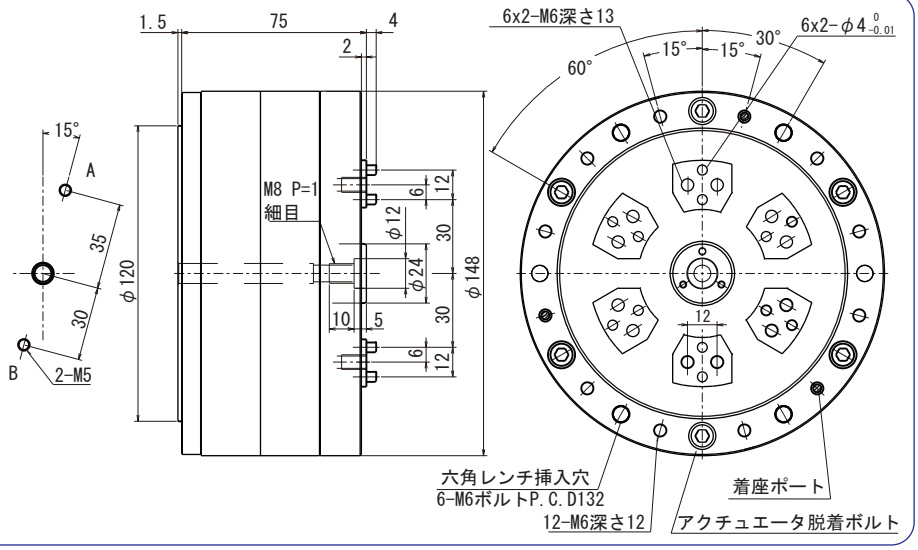

本体重量：5.7kg