標準タイプ　NM-2.7SB-6

(旧タイプ　NM-2.7EB-6LT)

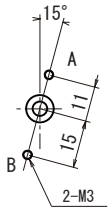

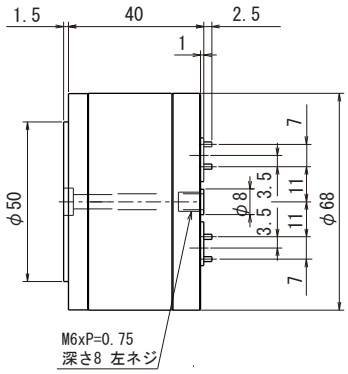

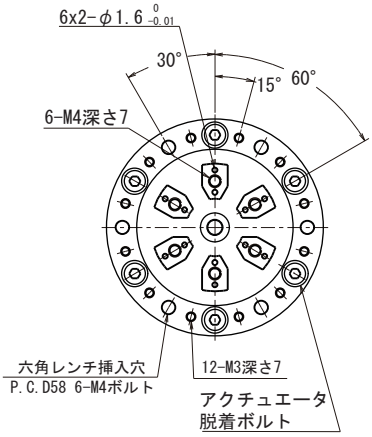

本体重量：0.7kg

標準タイプ　NM-2.7WB-6

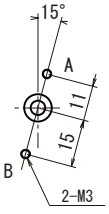

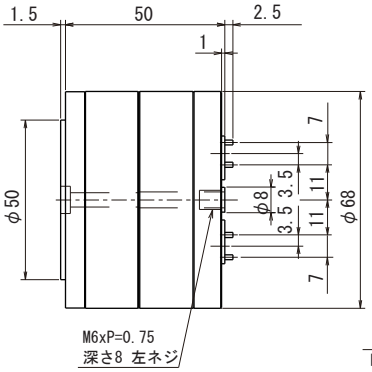

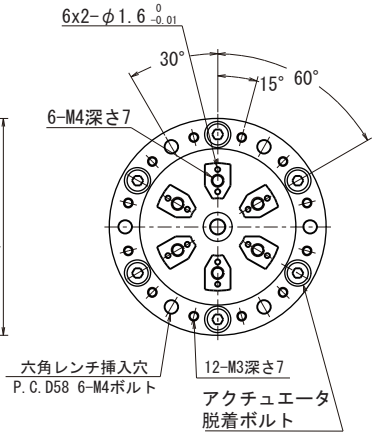

本体重量：0.8kg

標準タイプ　NM-3WB-6

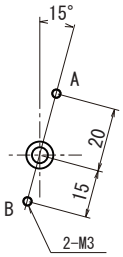

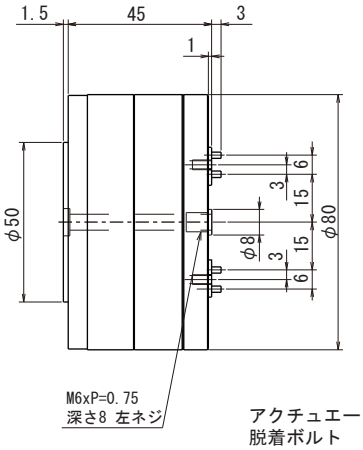

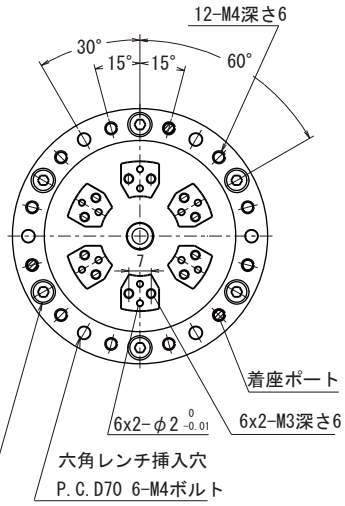

本体重量：1.0kg