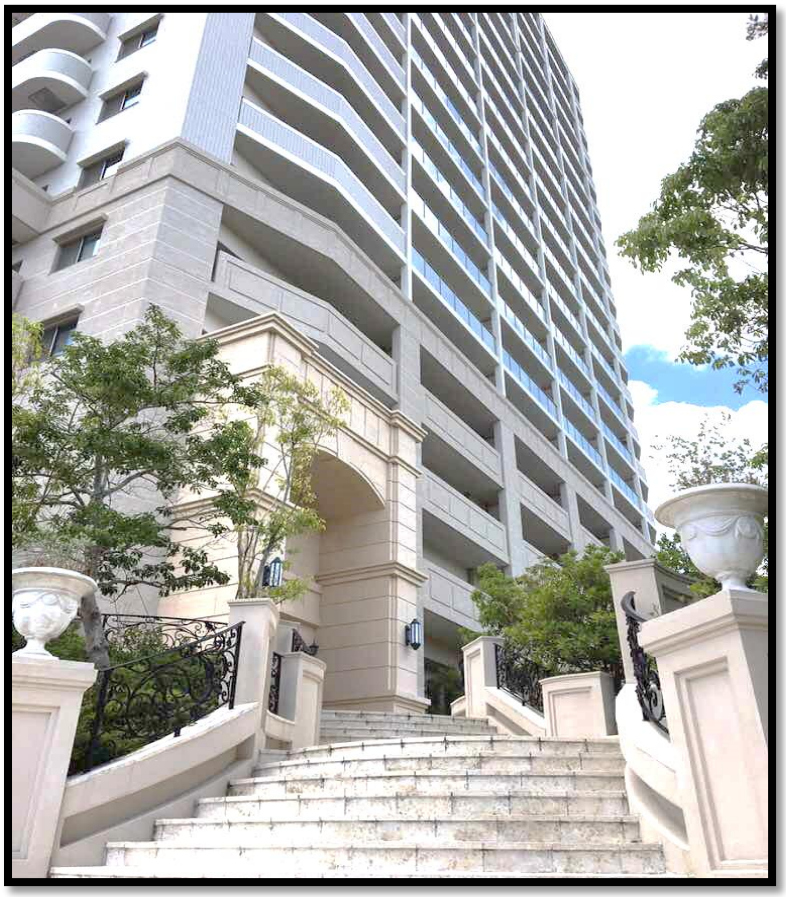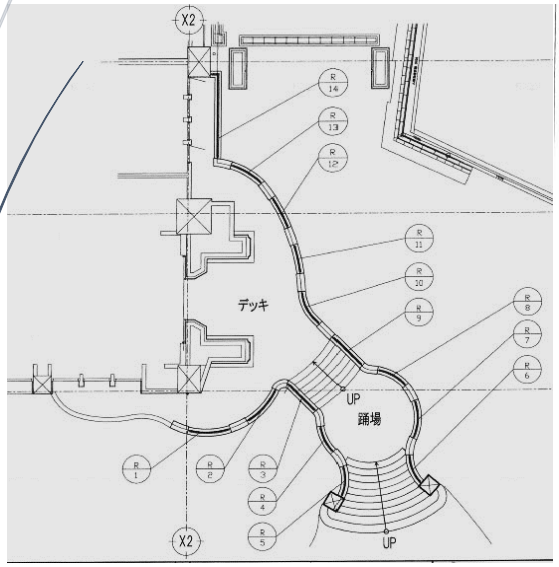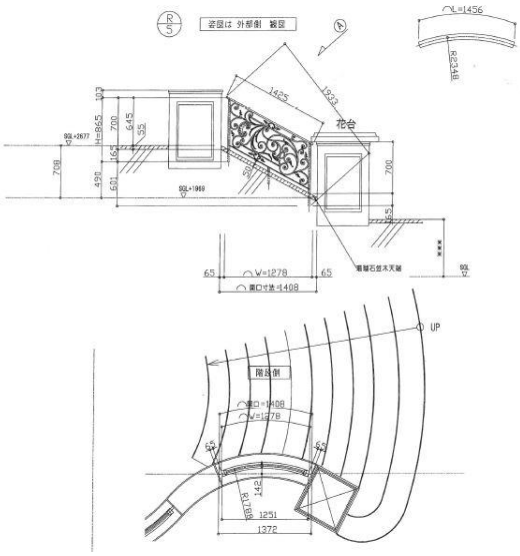大阪府大阪市天王寺区松ケ鼻町