圧入機

複合式圧入機

複合式圧入機は、1台の施工機械で単独・ウォータージェット併用・硬質地盤圧入の施工が可能な圧入機として、NETIS（国土交通省 新技術情報提供システム）に登録されています。（登録番号：CB-080010-VE）

F111（U形鋼矢板400mm幅）

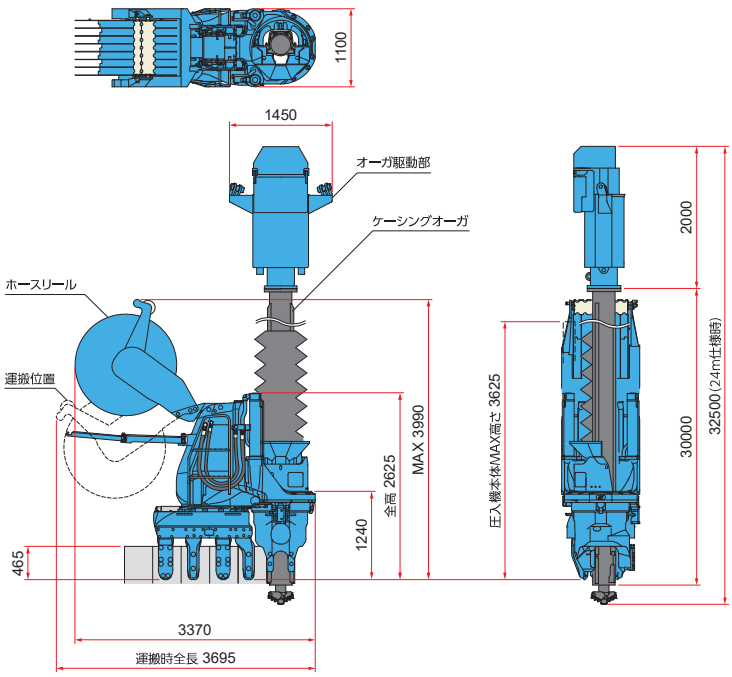

圧入機本体		SILENT PILER F111
適用杭材	U形鋼矢板400mm幅 Ⅱ、Ⅲ、Ⅳ型	
最大圧入力	800 kN	
最大引抜力	900 kN	
ストローク	850 mm	
圧入スピード	0.5 ～ 4.5 m/min	
引抜スピード	1.1 ～ 9.4 m/min	
操作方法	ラジオコントロール	
パワーユニット	EU300K4	
質量	硬質地盤圧入仕様（圧入機本体+ホースリール）	10600 kg
ホースリール		**HR17B**
質量（標準仕様時）	2850 kg（ホースリール取付けブラケットを含む）	
パイルオーガ		**PA22**
適用杭長（標準仕様時）	24 m 以下 ※	
質量	オーガ駆動部	1850 kg
	ケーシングオーガ	9050 kg
総質量	10900 kg	

※ オプション仕様時は最大適用杭長30m可能

F301（ハット形鋼矢板900mm幅）

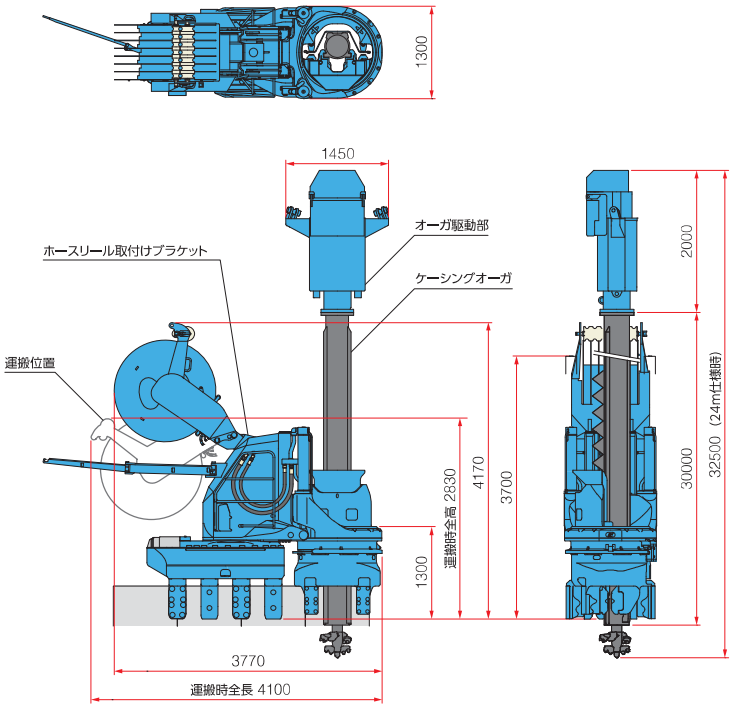

圧入機本体		SILENT PILER F301
適用杭材	ハット形鋼矢板900（10H、25H、45H、50H）	
最大圧入力	800 kN	
最大引抜力	900 kN	
ストローク	850 mm	
圧入スピード	0.5 ～ 4.5 m/min	
引抜スピード	1.1 ～ 9.4 m/min	
操作方法	ラジオコントロール	
パワーユニット	EU300K4	
質量	硬質地盤圧入仕様（圧入機本体+ホースリール）	14880 kg
ホースリール		**HR17D**
質量（標準仕様時）	2780 kg（ホースリール取付けブラケットを含む）	
パイルオーガ		**PA22**
適用杭長（標準仕様時）	24 m 以下 ※	
質量	オーガ駆動部	1850 kg
	ケーシングオーガ	10050 kg
総質量	11900 kg	

※ オプション仕様時は最大適用杭長30m可能