歩行器

【単位：cm】

●U WalkerⅡ（ユーウォーカーツー）

自立　抑速ブレーキ

TAKANO HeartWorks

6段階の速度抑制

重　量：10.0kg
耐荷重：80kg
タイヤ径：前7.87（インチ）後7.87

座面 23 / 36

98cmまで調整可能な抑速付歩行器。歩き出しから抑速がかかります。

■品番：TW-320

ご利用者負担額			レンタル料金
	1割	450円／月	4,500円／月 非
	2割	900円／月	
	3割	1,350円／月	

●ジェミノM抑速ブレーキ付

自立　抑速ブレーキ

PARAMOUNT BED

新規採用

重　量：8.8kg
耐荷重：130kg
タイヤ径：前7.8（インチ）後7.8

座面 18 / 40

転倒につながる急加速時や下り坂で速度が出すぎないようにする抑速キャスター付き。4段階で強さが設定できます。

■品番：KZ-325121

ご利用者負担額			レンタル料金
	1割	500円／月	5,000円／月
	2割	1,000円／月	
	3割	1,500円／月	

●リトルターンⅡ（ツー）

360° 3WAY 左右45°　枕立て　自立

安寿

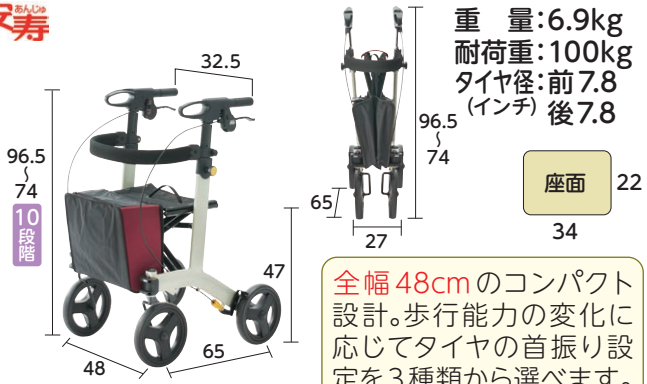

重　量：6.9kg
耐荷重：100kg
タイヤ径：前7.8（インチ）後7.8

座面 22 / 34

全幅48cmのコンパクト設計。歩行能力の変化に応じてタイヤの首振り設定を3種類から選べます。

■品番：532-295

ご利用者負担額			レンタル料金
	1割	352円／月	3,520円／月
	2割	704円／月	
	3割	1,056円／月	

◆リトルターン抑速付

枕立て　自立　抑速ブレーキ

安寿

重　量：8.5kg
耐荷重：100kg
タイヤ径：前7.87（インチ）後7.87

座面 22 / 34

狭い空間でも扱いやすい全幅50cmの本体設計。急加速時や坂道などで自動的にブレーキが働きます。

■品番：532-323

ご利用者負担額			レンタル料金
	1割	396円／月	3,960円／月
	2割	792円／月	
	3割	1,188円／月	

◆ハンディウォークL

自立

PARAMOUNT BED

数量限定

重　量：7.1kg
耐荷重：150kg
タイヤ径：前7.9（インチ）後7.9

座面 18.5 / 41

安定感があり、背の高い方におすすめの歩行器です。押し手高100cmまで調整ができます。

■品番：KZ-C21002

ご利用者負担額			レンタル料金
	1割	350円／月	3,500円／月
	2割	700円／月	
	3割	1,050円／月	

■ジスタ（Zista）

2WAY 左右60°　枕立て　自立

幸和製作所

重　量：5.9kg
耐荷重：80kg
タイヤ径：前5.9（インチ）後5.9

座面 23 / 29.5

グリップを握ると駐車ブレーキが解除される新機構搭載。ヒヤリハットを防いで安心して使用できます。カゴ載せ機能もあります。

■品番：WAW33

ご利用者負担額			レンタル料金
	1割	440円／月	4,400円／月
	2割	880円／月	
	3割	1,320円／月	

※地域によっては取扱いのない商品もございます。　※表示してあるレンタル料金には消費税が含まれております。　※非マークは非課税の商品です。
※商品の仕様はメーカーの製造時期によって異なる場合がございます。　※商品によっては色・デザインが異なる場合もございます。