手すり

【単位：cm】

●歩行サポート手すりスムーディ 屋内・屋外用

バリエーション豊富で、さまざまなシーンに対応

Panasonic

ステップタイプ片手すり

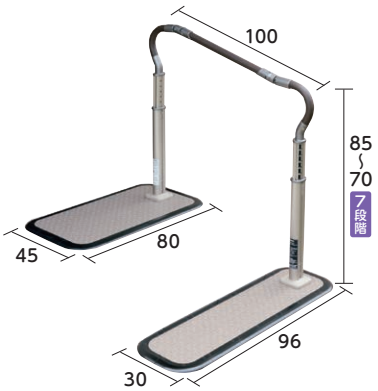

標準タイプ両手すり

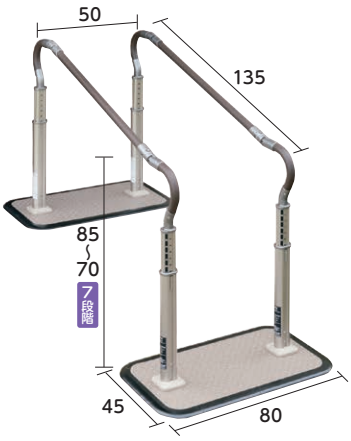

ロング2400タイプ片手すり

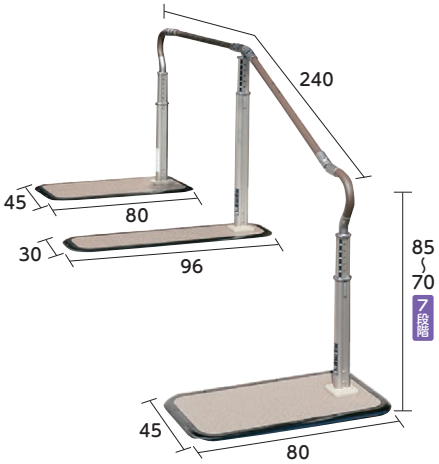

●上下左右を調節して設置可能です

●支柱中央固定可能です

●端から端までつかみやすい

玄関先などのアプローチに工事不要で全10種類の手すりが設置可能。コンパクトなステップタイプは踏面にも置くことができます。ロングタイプなど住環境に応じたバリエーションをそろえています。

※地域によっては取扱いのない商品もございます。　※表示してあるレンタル料金には消費税が含まれております。
※商品の仕様はメーカーの製造時期によって異なる場合がございます。　※商品によっては色・デザインが異なる場合もございます。
※メーカーによっては、耐荷重が最大使用者体重を示している場合がございます。