面倒な組立て不要。

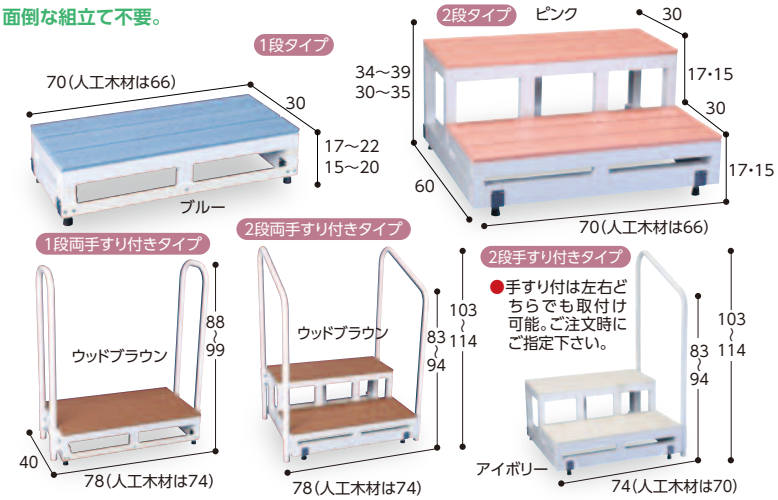

●天板カラー

146B-01 バリアフリー踏台 住改

715003 1段　715004 2段

	手すりの有無	ピンク・ブルー・アイボリー	重量	ウッドブラウン(人工木材)	重量
1段	手すりなし	22,000円	4.2kg	23,100円	6kg
	手すり片方	44,000円	8kg	45,100円	10.2kg
	両手すり	63,800円	11kg	62,150円	13.2kg
2段	手すりなし	35,200円	8.5kg	35,200円	11.5kg
	手すり片方	57,750円	11kg	58,300円	14kg
	両手すり	76,450円	15kg	77,000円	17.5kg

※価格は全て税込です。

●樹脂とアルミでサビません。屋外に最適。
●天板にはスベリ止め加工がしてあります。
●高さが17cmタイプと15cmタイプがあります。

特注サイズ対応商品

●材質／天板=ポリスチレン(ウッドブラウンは人工木材)、根太=樹脂、補強バー=アルミ、脚部=ステンレス(ゴム巻)、手摺=スチールウレタン塗装 ●付属品／固定用L金具・取付ビス

直 バリアフリータケウチ

146B-02 たちあっぷ540

①CKH-03 両手すり 183,590円(税抜166,900円)
②CKH-04 片手すり 128,370円(税抜116,700円)
③ステップ台(低) 29,810円(税抜 27,100円)
④ステップ台(高) 40,810円(税抜 37,100円)

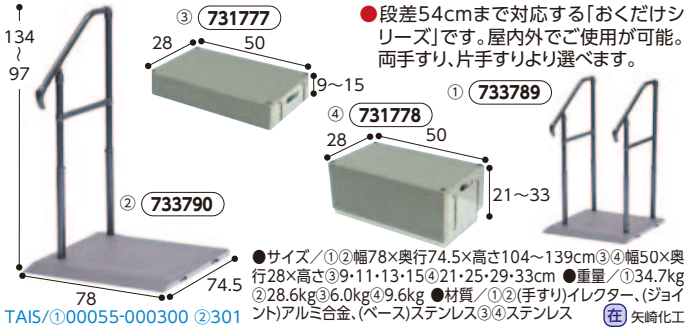

●段差54cmまで対応する「おくだけシリーズ」です。屋内外でご使用が可能。両手すり、片手すりより選べます。

●サイズ／①②幅78×奥行74.5×高さ104～139cm③④幅50×奥行28×高さ③9・11・13・15④21・25・29・33cm ●重量／①34.7kg②28.6kg③6.0kg④9.6kg ●材質／①②(手すり)イレクター、(ジョイント)アルミ合金、(ベース)ステンレス③④ステンレス

TAIS/①00055-000300 ②301　在 矢崎化工

146B-03 玄関用自在手すり ツインディ 412836

①XPN-L80203(片手すり・ふみ台付) 101,640円(税抜92,400円)
②XPN-L80204(片手すり・ふみ台なし) 79,860円(税抜72,600円)

●あがりかまちの上側・下側の手すり高さをそれぞれ調整できるので安定した昇降動作を行えます。
●踏み台高さ／10.8～18cm(5段階)
●重量／①36kg②27.5kg
●耐荷重／100kg
●材質／ベース・手すりフレーム=スチール
●付属品／六角レンチ

②片手すり踏み台なし

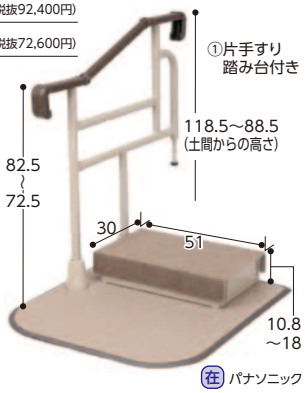

TAIS/①00980-000206 ②207　在 パナソニック

146B-04 手すり付きステップ台　ユニットタイプ

731995 CHE-1　85,030円(税抜 77,300円)
731937 CHE-2　109,450円(税抜 99,500円)
731910 CHE-3　142,670円(税抜129,700円)

●使用状況に合わせてサイズオーダー可能。

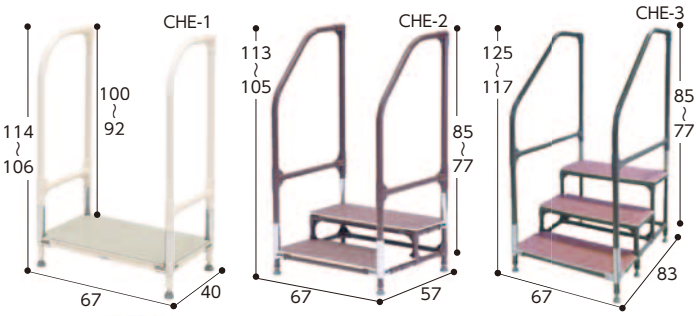

フレームパイプカラー　チョコレートブラウン　モカブラウン　グレー　アイボリー
土足マットカラー　ダークブラウン　ライトブラウン

●材質／フレーム=プラスチック被覆スチールパイプ、ボード=ABS樹脂、塩ビシート、ユニット金具=ステンレス ●重量／①10kg、②16kg、③21.9kg ●耐荷重／100kg

直 矢崎化工

146B-05 サポートチェアー 95778 709111

9,350円(税抜8,500円)

●身長に合わせて座面の高さを調整できます。
●便利な収納棚付。

組立要

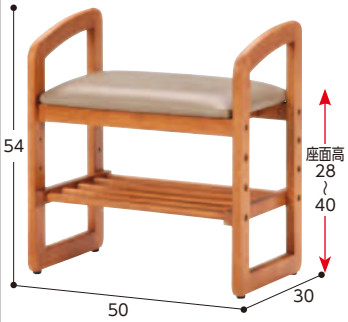

●材質／座面=合成皮革・ウレタンフォーム、フレーム=天然木(ラッカー塗装)

直 不二貿易

146B-06 EXELUX®充電式センサーLEDスポットライト

812125 ①2灯30cm 3,300円(税抜3,000円)
812126 ②3灯40cm 3,850円(税抜3,500円)

●配線不要。設置簡単なマグネット着脱。
●人感センサーで自動点灯します。
●明るさと光の色を調節できます。

NEW

●サイズ／4×1×30(40)cm ●重量／①=100g、②=130g ●色／シルバー ●電池容量／①=350mAh、②=550mAh ●充電時間／3時間 ●使用時間／3～4時間(常時点灯モード)

在 エグゼラックス

146B-07 吸着蓄光階段マット 944802

KO-22(グリーン/15枚入り)
KO-23(ベージュ/15枚入り)
各11,000円(税抜10,000円)

暗闇で発光するので暗い中でも足元安心。

●サイズ／巾55×奥行き22cm ●材質／表面=ポリエステル100%、裏面=アクリル樹脂(カテキン入り) ●洗濯機OK(ネット使用)

在 サンコー

146B-08 もてなしライト 985258

HLH-2205　2,948円(税抜2,680円)

人に反応して自動で点灯、足元安心

●白色、電球色に切り替え可能。
●点灯し始める照度を調整できます。
●LEDで電池長持ち。

NEW

暗くて足元が不安な場所で自動点灯します。

●サイズ／約12.5×18.8×6.8cm
●重量／約148g(電池除く)
●電源／単三形アルカリ乾電池×3本(別売)

在 朝日電器

146B-09 折り曲げ付階段マット(すべり止め付)

KD-80(三角マーク付) 10,208円(税抜9,280円)
KA-42(ベージュ) 9,680円(税抜8,800円)

●足腰の負担を和らげます。表面のプリント部にすべり止め加工を施しています。

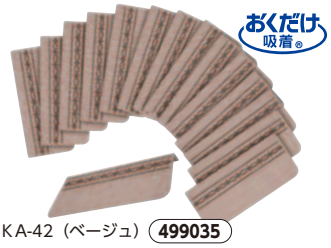

KA-42(ベージュ) 499035

●サイズ／巾55×奥行21cm(折り曲げ部55×4cm) ●材質／表面=ポリエステル100%、裏面=アクリル樹脂(カテキン入り) ●色／ベージュ(三角マーク部分は黄色) ●入数／15枚入 ●洗濯機OK(ネット使用)

在 サンコー