リニアブロック —ダブルタイプ—

品名	ベアリング・ボール		ハウジング		保持器	グリースニップル
	材質	硬度	材質	表面処理	材質	
LBD	SUJ2	HRC58～	アルミ合金（A6063T5）	アルマイト（白）	合成樹脂（ジュラコン）	A-M6×1
MLBD	SUS440C					

（両シール付）
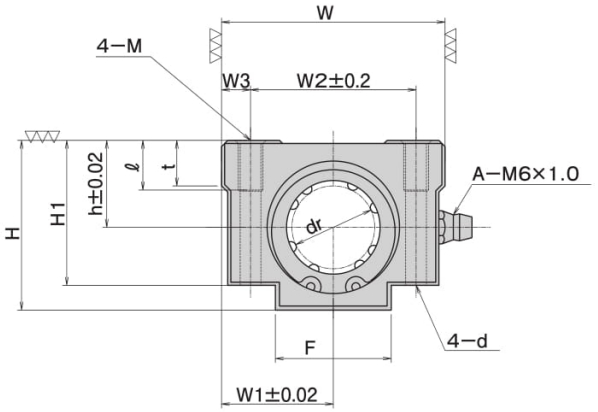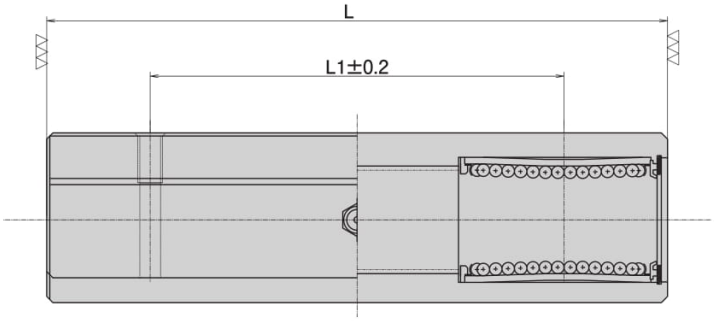
LBD・MLBD