UNT 13B series 直交型リニアモジュール

ストロークX.Y(mm)	100	200	300	400	500	600	700	800
全 長 X.Y(mm)	530	630	730	830	930	1030	1130	1230
重 量(kg)	10	11.5	13	14.5	16	17.5	19	20.5

■寸法図

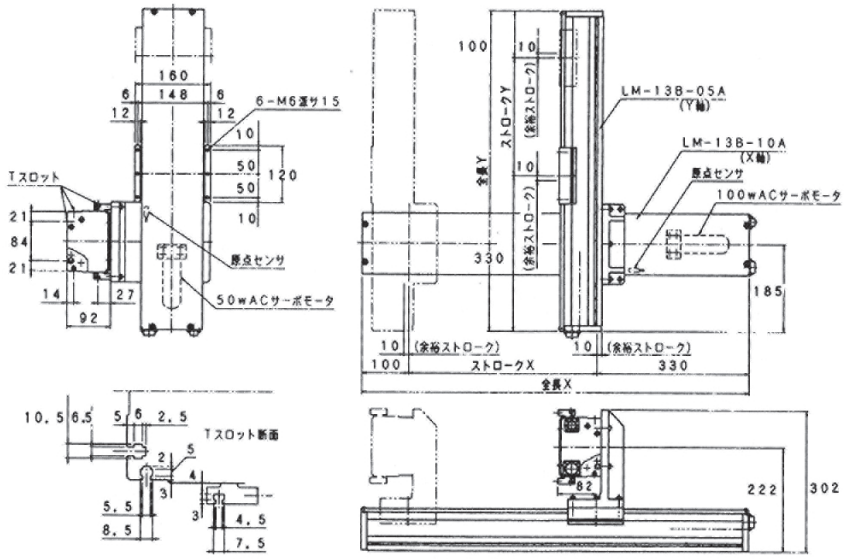

呼び番号表示例 LM-13B —— 10A / 05A —— 500 —— 10

型 式	モータ機種	ストローク	ボールスクリューリード	オプション

	型 式	LM-13B-10A (X軸)	LM-13B-05A (Y軸)
仕様	定格出力 (W)	100	50
	定格速度 (mm/sec)	400：但しストローク700mmは330、800mmは260	
	定格推力 (kgf)	18	9
	繰り返し位置決め精度(mm)	±0.05	
主要部構造	モータ	ACサーボモータ	
	ボールスクリュー	φ15mm リード10mm、(5) 精度C10：バックラッシュ0.1mm以下	
	ガイド	リニアガイド：ベアリング 2個/レール 2本	
	モータ・ボールスクリュー間結合	カップリングによる直結	
	原点センサ	近接センサ	
	ベース	専用アルミ押出材(6N01-T5)白色アルマイト処理	
使用限界のめやす	最大速度 (mm/sec)	500 (250)：但し ストローク700mmは410、800mmは320	
	最大推力 (kgf)	43	21
	最大ストローク(mm)	800	300
	積載重量 (kgw)	10以下	
注記事項	(注1) 最大速度(250)mm/secはボールスクリュー(5)リード5mmの場合です。		