UNT 8B series 直交型リニアモジュール

ストロークX,Y(mm)	100	200	300	400	500	600	700	800
全 長 X,Y(mm)	381	481	581	681	781	881	981	1081
重 量(kg)	3.8	4.6	5.4	6.2	7.0	7.8	8.6	9.4

■寸法図

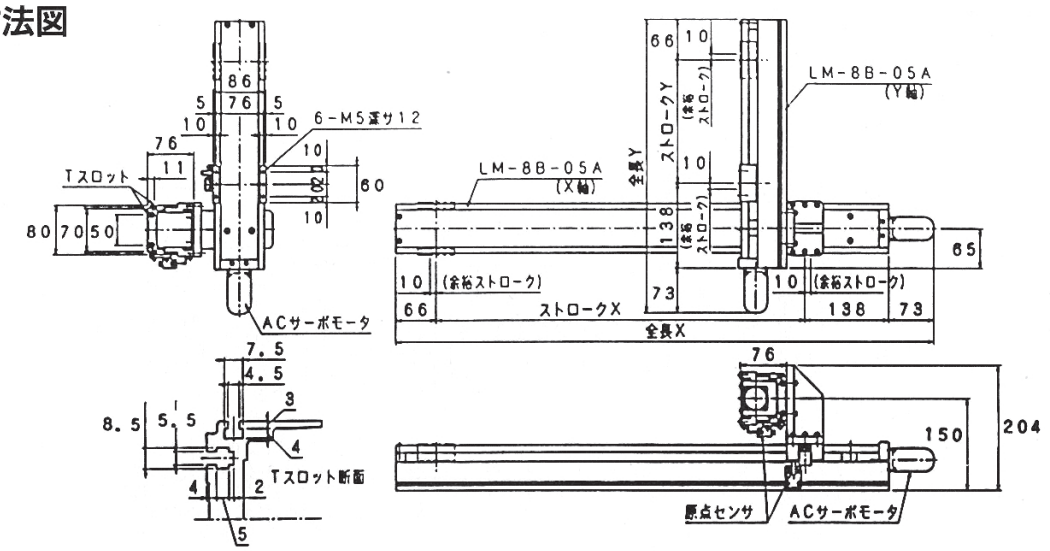

呼び番号表示例 LM-8B — 05A/05A — 500 — 10 — P —

型 式	モータ機種	ストローク	ボールスクリューリード	精密ボールスクリュー	オプション

	型 式	LM-8B-05A-P (X軸)	LM-8B-05A-P (Y軸)
仕様	定格出力 (W)	50 (100)	
	定格速度 (mm/sec)	400：但しストローク800mmは260、800mmは330	
	定格推力 (kgf)	9 (18)	
	繰り返し位置決め精度(mm)	±0.02	
主要部構造	モータ	ACサーボモータ	
	ボールスクリュー	φ15mm リード10mm、(5) 精度C7：バックラッシュ0.03mm以下	
	ガイド	リニアガイド：ベアリング 1個/レール 1本	
	モータ・ボールスクリュー間結合	カップリングによる直結	
	原点センサ	フォトセンサ	
	ベース	専用アルミ押出材(6N01-T5)白色アルマイト処理	
使用限界のめやす	最大速度 (mm/sec)	500 (250)：但し ストローク800mmは320、700mmは400	
	最大推力 (kgf)	18 (36)	
	最大ストローク (mm)	800	200
	積載重量 (kgw)	3以下	
注記事項	(注1) 最大速度(250)mm/secはボールスクリュー(5)リード5mmの場合です。 (注2) ACサーボモータ定格出力 (100W)も取付可能です。(オプション)		