UNT 8B series 直交型リニアモジュール

ストロークX,Y(mm)	100	200	300	400	500	600	700	800
全 長 X,Y(mm)	381	481	581	681	781	881	981	1081
重　　量(kg)	3.8	4.6	5.4	6.2	7.0	7.8	8.6	9.4

■寸法図

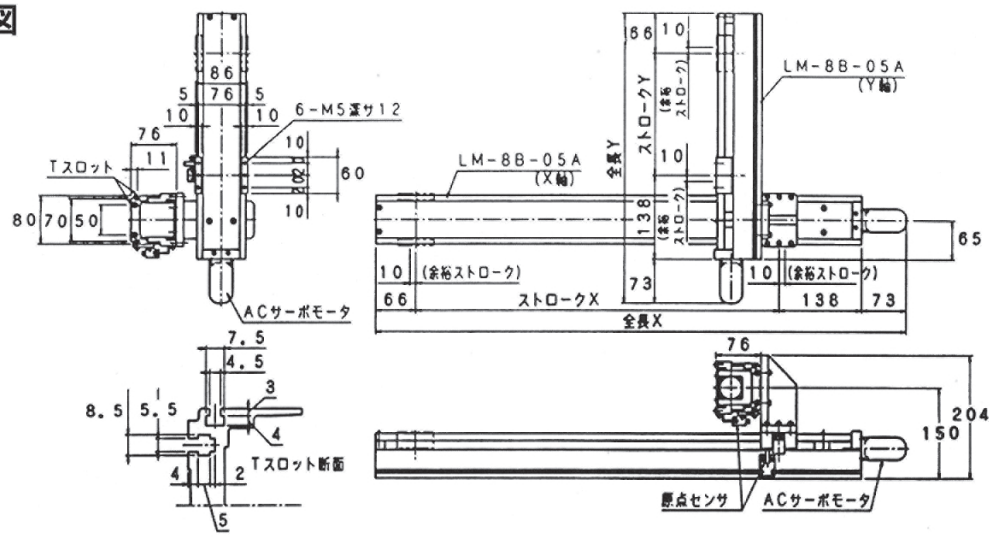

呼び番号表示例　LM-8B —— 05A/05A —— 500 —— 10 ——

型　式	モータ機種	ストローク	ボールスクリューリード	オプション

型　式		LM-8B-05A（X軸）	LM-8B-05A（Y軸）
仕様	定格出力（W）	50　(100)	
	定格速度（mm/sec）	400：但しストローク700mmは360、800mmは290	
	定格推力（kgf）	9　(18)	
	繰り返し位置決め精度(mm)	±0.05	
主要部構造	モータ	ACサーボモータ	
	ボールスクリュー	φ15mm　リード10mm、(5)　精度C10：バックラッシュ0.1mm以下	
	ガイド	リニアガイド：ベアリング　1個/レール　1本	
	モータ・ボールスクリュー間結合	カップリングによる直結	
	原点センサ	フォトセンサ	
	ベース	専用アルミ押出材(6N01-T5)白色アルマイト処理	
使用限界のめやす	最大速度（mm/sec）	500　(250)：但し ストローク700mmは450、800mmは350	
	最大推力（kgf）	18　(36)	
	最大ストローク(mm)	800	200
	積載重量（kgw）	3以下	
注記事項	(注1)　最大速度(250)mm/secはボールスクリュー(5)リード5mmの場合です。 (注2)　ACサーボモータ定格出力（100W）も取付可能です。（オプション）		