使用上の注意(フロースイッチ)

1.磁気の影響上の注意

●リードスイッチは、磁気で作用するスイッチの為、磁界の影響を受けない場所で使用 してください。

●リードスイッチの近傍に鉄材等の磁性体が存在すると、誤作動の原因になります。

2.電気的な結線上の注意

●フロースイッチは、アース結線不良等の原因でリードスイッチに過電流が流れる事が無いよう結線に注意してください。

●フロースイッチはなるべく警報検知器として使用してください。
他の電気機器と連動して使用する場合は、誤作動が生じた時の影響を十分考慮の上、取扱いください。

●使用電圧、使用電流はなるべく小さく抑えて使用すると、リードスイッチの寿命が長くなります。
(通常100V0.5A 状況下で約 100 万回スイッチ作動使用可能)

3.油の温度変化・粘度変化によるスイッチ作動についての注意

●油の温度、粘度が変化すると、設定の流量でスイッチが作動しない場合やスイッチの作動流量が変化する場合があります

型式一覧(MKCM 型 WATER SIGNAL《水用》)

型式	寸法(mm)					流量(L/min)	
	接続	全長	全幅	奥行	最少内径 φmm	スイッチ作動流量の指定範囲	最大
MKCM20-1TW-OFF MKCM20-1TW-ON	Rc1/8	80	30	22	6.5	0.1~4	10
MKCM20-2TW-OFF MKCM20-2TW-ON	Rc1/4	80	30	22	6.5	0.1~4	10
MKCM20-3TW-OFF MKCM20-3TW-ON	Rc3/8	86	30	25	6.5	0.1~4	10
MKCM30-2TW-OFF MKCM30-2TW-ON	Rc1/4	100	44	32	9.5	0.5~10	20
MKCM30-3TW-OFF MKCM30-3TW-ON	Rc3/8	104	44	32	9.5	0.5~10	20
MKCM30-4TW-OFF MKCM30-4TW-ON	Rc1/2	110	44	32	9.5	0.5~10	20
MKCM35-4TW-OFF MKCM35-4TW-ON	Rc1/2	124	49	44	13.5	1~15	50
MKCM35-6TW-OFF MKCM35-6TW-ON	Rc3/4	124	49	44	13.5	1~15	50
MKCM45-6TW-OFF MKCM45-6TW-ON	Rc3/4	142	62	50	18	5~30	100
MKCM45-8TW-OFF MKCM45-8TW-ON	Rc1	142	62	50	18	5~30	100

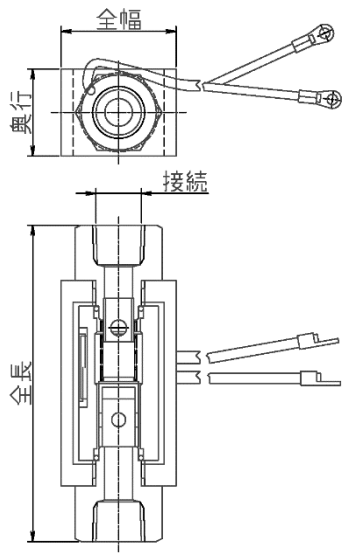

※ご注文・お見積りの際、□の中を御指定ください。

型式　MKCM□□－□TW－OFF もしくは ON	作動流量　□L/min

※型式の OFF と ON について

OFF…流体が流れていない時にスイッチ(接点)が OFF

ON…流体が流れていない時にスイッチ(接点)が ON