MKCTV 型　OIL SIGNAL（油用）

※ご注文・お見積りの際、□の中を御指定ください。

型式	常用流量	油の種類□
MKCTV□□－□TL	□L /min	（または油の粘度□cSt）

型式一覧《MKCTV 型 OIL SIGNAL（油用）》

型式		寸法（mm）				最大流量	銅管用図
		接続	全長	全幅	奥行	(L/min)	
ねじ込み形	MKCTV20-1TL	Rc1/8	115	30	51	3	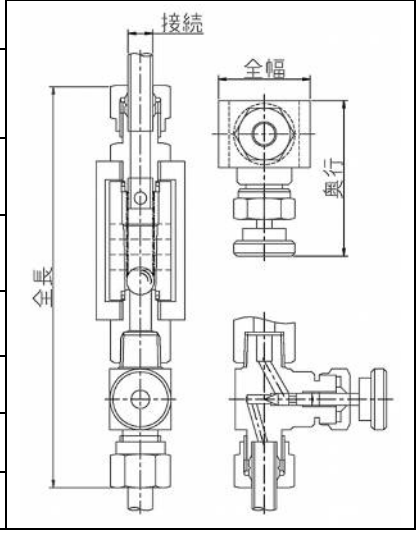
	MKCTV20-2TL	Rc1/4	115	30	51	3	
	MKCTV20-3TL	Rc3/8	122	30	51	4	
銅管用	MKCTV20-4	φ4	128	30	51	1.5	
	MKCTV20-6	φ6	130	30	51	3	
	MKCTV20-8	φ8	132	30	51	3	
	MKCTV20-10	φ10	142	30	51	4	

MKCTV 型　AIR SIGNAL（エアー用）

※ご注文・お見積りの際、□の中を御指定ください。

型式	常用流量
MKCTV□□－□TA	□L /min

型式一覧《MKTV 型 AIR SIGNAL（気体用）》

型式		寸法（mm）				最大流量
		接続	全長	全幅	奥行	(L /min)
ねじ込み形	MKCTV20-1TA	Rc1/8	115	30	51	150
	MKCTV20-2TA	Rc1/4	115	30	51	150
	MKCTV20-3TA	Rc3/8	122	30	51	200