ロータリーユニオンの使用について

●取付

①マニホールドフランジを取付後、芯出しを行う。（インロー部の振れ5μm以下）

②リテーナをスピンドルに取付後、芯出しを行う。（内径Ⓒ位置5μm以下）

③ロータリーユニオンをねじ込み、ⓐおよびⓑの2か所にて、芯出しを行う。（2μm以下）

④外部配管ホースを確実に取り付けること。ドレンポートは必ず下に向けること。

⑤急激な回転上昇を避け、段階的な慣らし運転を行うこと。
（詳細は13ページ「ロータリーユニオン取付時の注意事項」を参照）
使用回転数で運転した後に停止させ、振れを確認すること。振れが大きい場合は
再度芯出し調整を行うこと。

※ロータリーユニオンへの供給エア圧力は0.8MPa以下とすること。
※許容クーラント圧力は0.5MPa以下とすること。
（HSタイプは1.0MPa以下）
※エアオイルパージFにはオイルミストを供給すること。
（ISO VG32 タービン油1種）

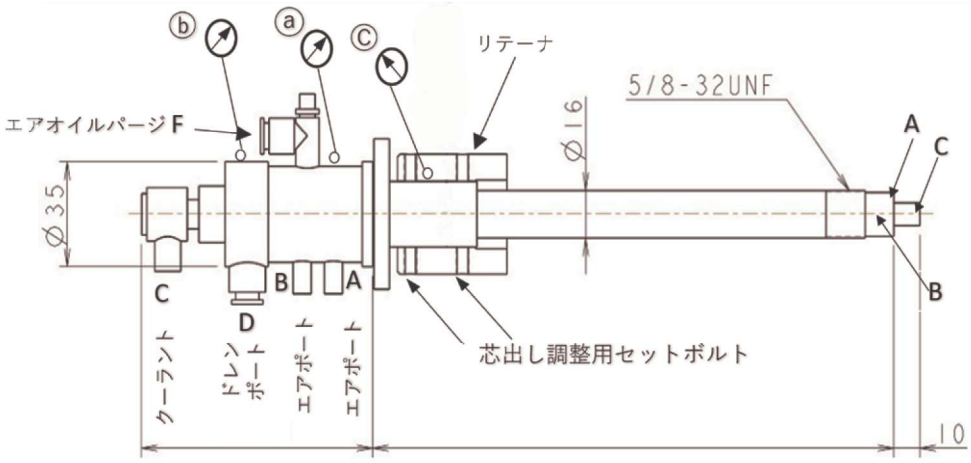

【図：FCタイプ】　　（FC/FE、FFタイプは12ページ参照）