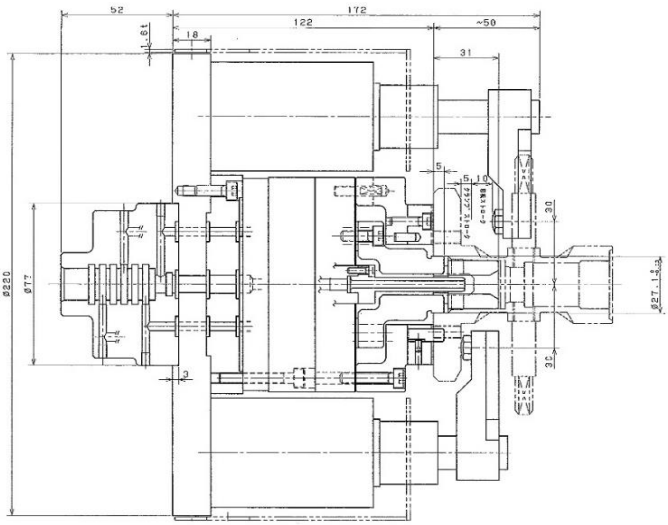
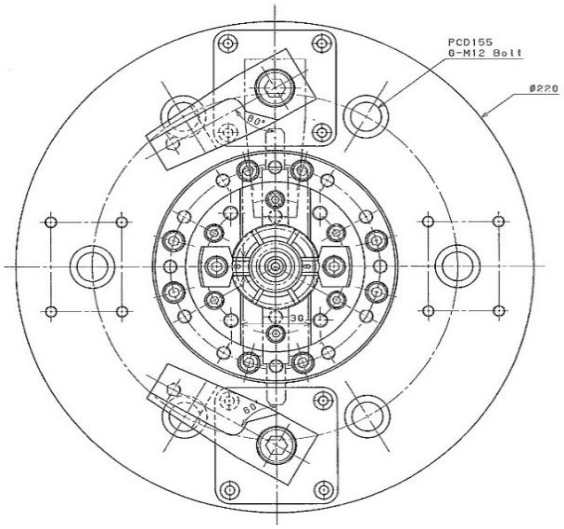
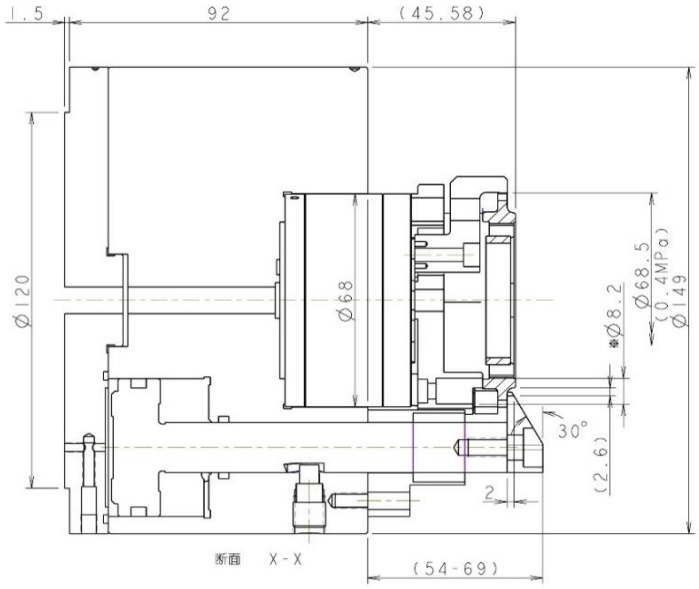
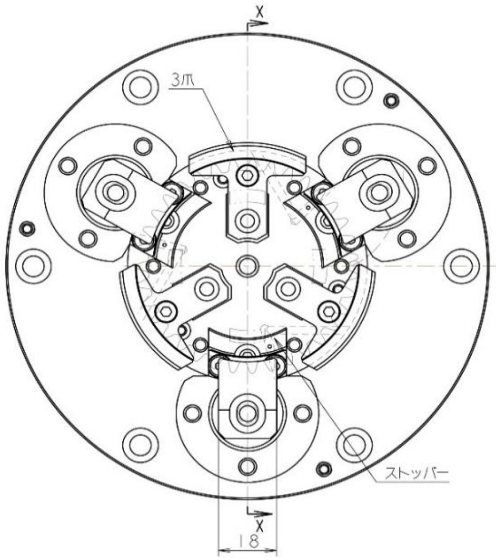
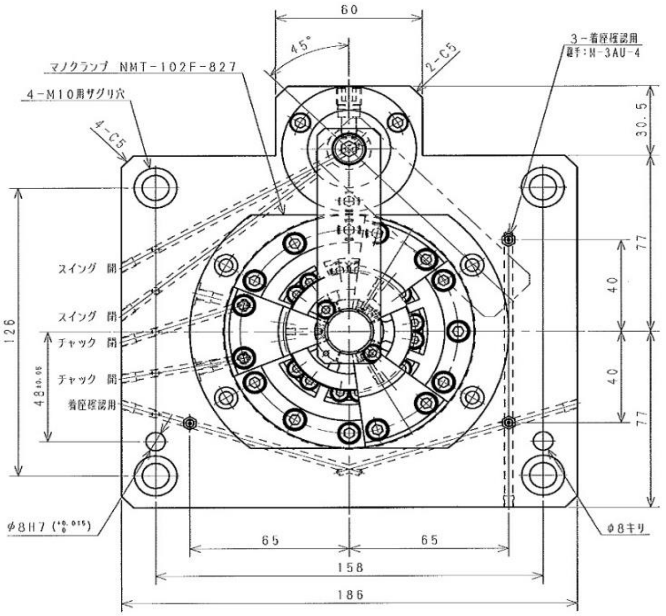
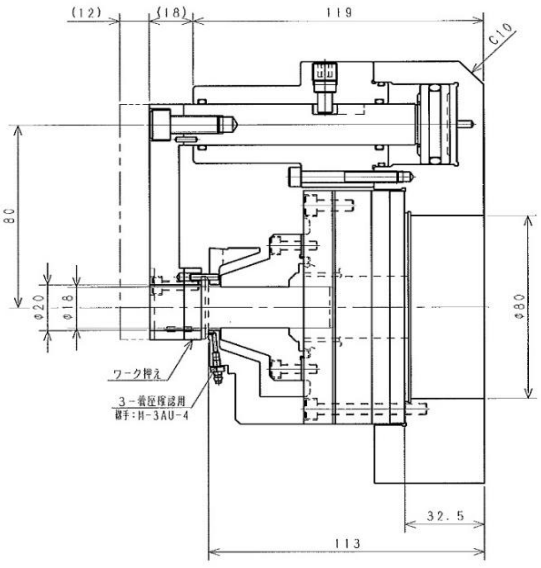

52
172
122
~50
18
31
5
10
30
Ø220
Ø172
Ø27.1
3


PCD155
6-M12 Bolt
Ø220
60°
30
60°


1.5
92
(45.58)
Ø120
Ø68
Ø68.5
(0.4MPa)
Ø149
*Ø8.2
30°
(2.6)
2
断面 X-X
(54-69)


X
3爪
ストッパー
X
18


60
45°
2-C5
3-着座座認用
締手:H-3AU-4
マノクランプ NMT-102F-827
4-M10用サグリ穴
4-C5
30.5
77
40
40
77
スイング 開
スイング 閉
チャック 閉
チャック 開
着座座認用
126
42
φ8H7
φ8キリ
65
65
158
186


(12)
(18)
119
C10
80
φ20
φ18
φ80
ワーク押え
3-着座座認用
締手:H-3AU-4
32.5
113