Precision

Rotating Union

プレシジョン　ロータリーユニオン

ポート記号
A:チャック開ポート　B:チャック閉ポート　C:クーラント　D:ドレンポート
E:エアポート(着座確認センサー用)　F:エアオイルパージ(ベアリング用)
G:エアオイルパージ(チャック用)　H:大気放出ポート(配管厳禁)

用　途

●各種ダイヤフラムチャック
(MANO CLAMP等)

●各種精密エアチャック
●各種コレットチャック

特　長

①着座確認センサーポート設置(FE・FFタイプ)

●0.2Mpa(低圧力)で着座センサーが可能となる。
●着座確認センサーにより、ワーククランプの
確実性が増し加工ロスが大幅に減少する。

②エアーオイルパージF設置(標準)

●ミストエアーをハウジング部へ供給する。
●メイン系統は、クーラント液の後部ベアリング
侵入を防止する。
(結果)回転異常と、劣化の防止につながる。

③精密エアチャックの摺動部へのミストブロアー
ポート設置(FFタイプ)

●外部のクーラント液侵入防止
●切粉侵入防止
(結果)寿命が伸びる。

仕　様

エアー供給圧力0.8Mpa以下

(注記)
1.エアオイルパージFには、オイルミストを供給する。
2.クーラント圧力は、0.5Mpa以下とする。
3.エアオイルパージFへは、クーラント圧力と同じにする。
または、最低0.4Mpaを供給する。

高クーラント(1.0Mpa)使用時は別途打合せが必要です。
ロータリーユニオンは、HSタイプとなります。

10,000rpm以上の高速タイプ使用時は別途打合せが必要です。

F C

FC図面

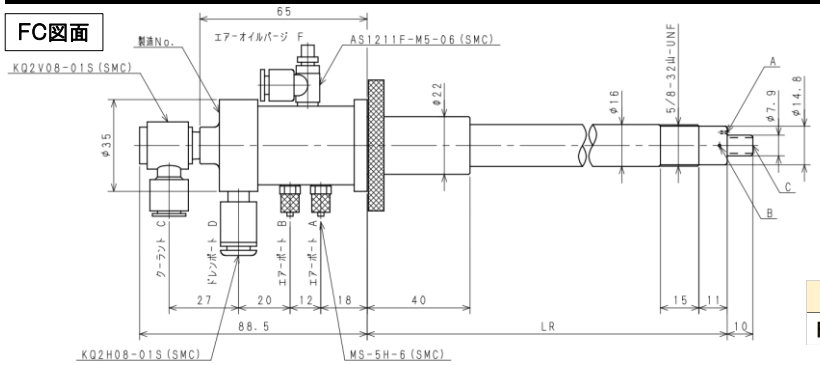

型式	使用最大速度
FC-800	8,000rpm

FC回路図

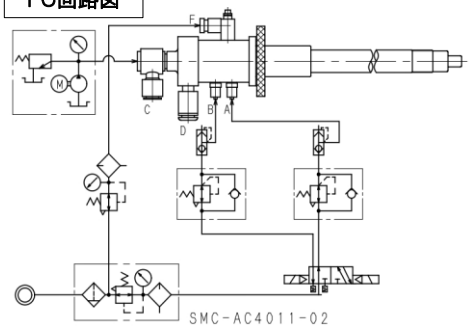

F E

FE図面

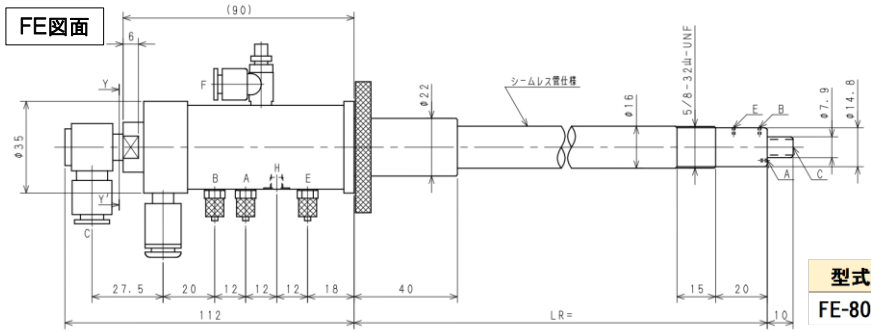

型式	使用最大速度
FE-800	8,000rpm

FE回路図

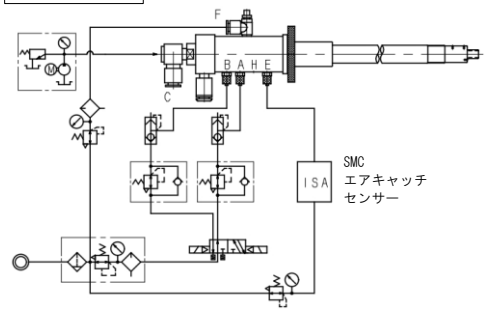

F F

FF図面

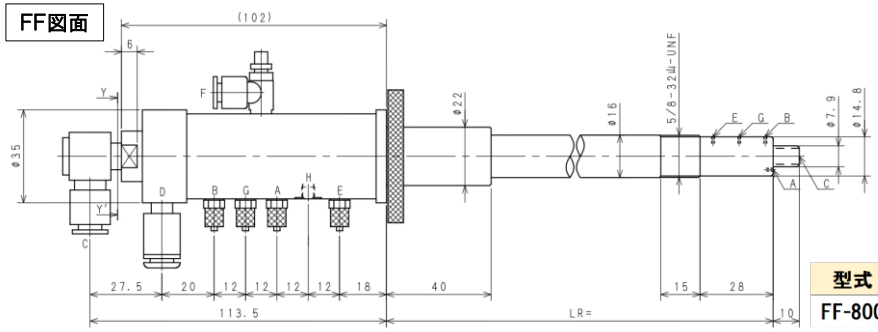

型式	使用最大速度
FF-800	8,000rpm
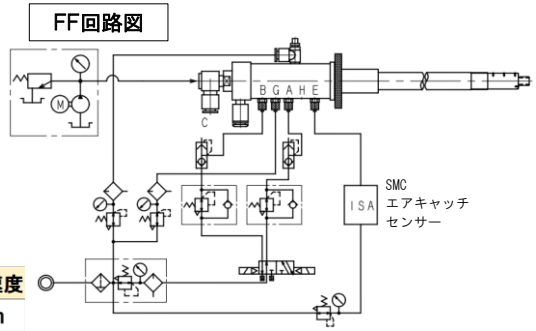
FF回路図