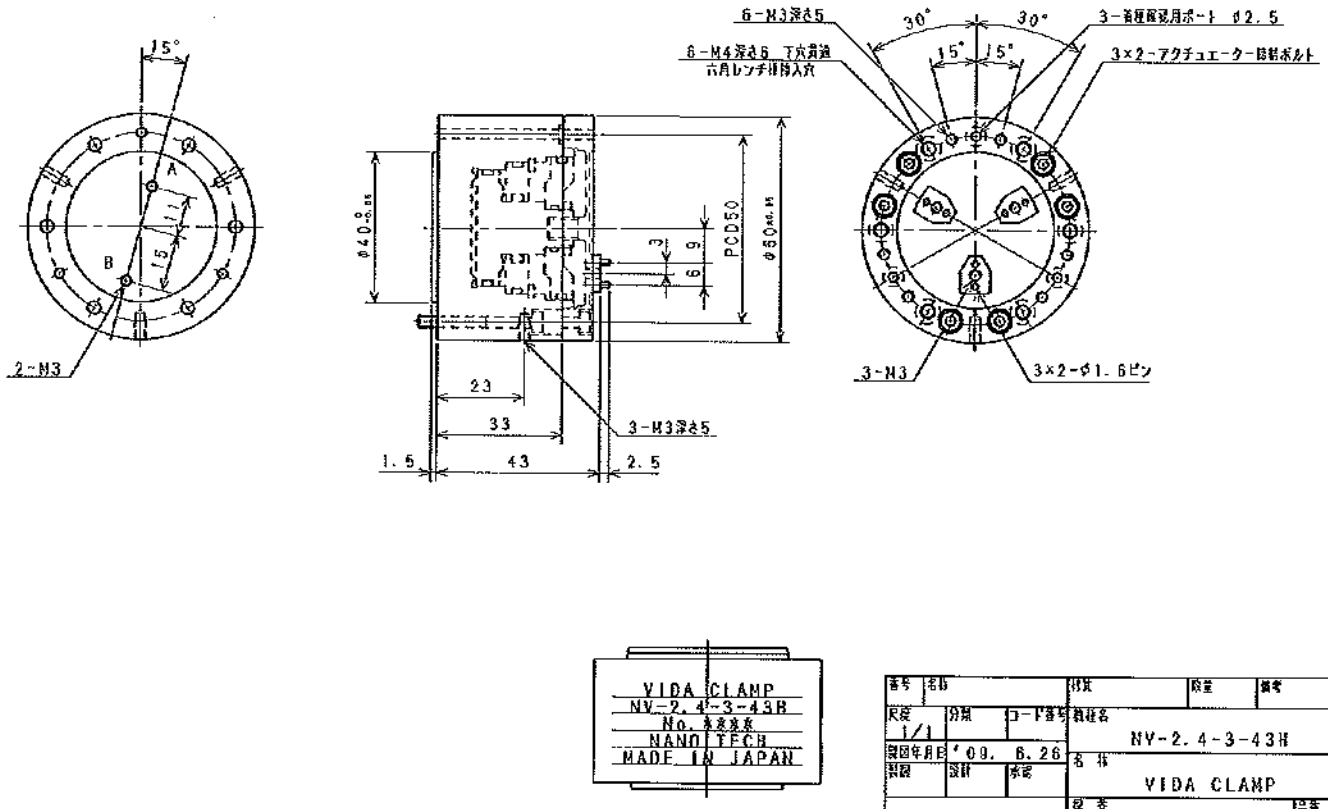
15°
A
B
15
11
2-M3
φ40
PCD50
φ50
3
9
6
23
33
1.5
43
2.5
3-M3深さ5
6-M3深さ5
6-M4深さ6 T穴貫通
六角レンチ材挿入穴
30°
30°
15°
15°
3-着座確認用ポート φ2.5
3×2-アクチュエーター固定ボルト
3-M3
3×2-φ1.6ピン
VIDA CLAMP
NV-2.4-3-43H
No. ＊＊＊＊＊
NANO TECH
MADE IN JAPAN
番号
名称
材質
数量
備考
尺度 1/1
分類
コード番号
製品名 NV-2.4-3-43H
製図年月日 '09. 6. 26
製図
設計
承認
名称 VIDA CLAMP
株式会社 ナノテック
図番 FV-0013A
改番 00

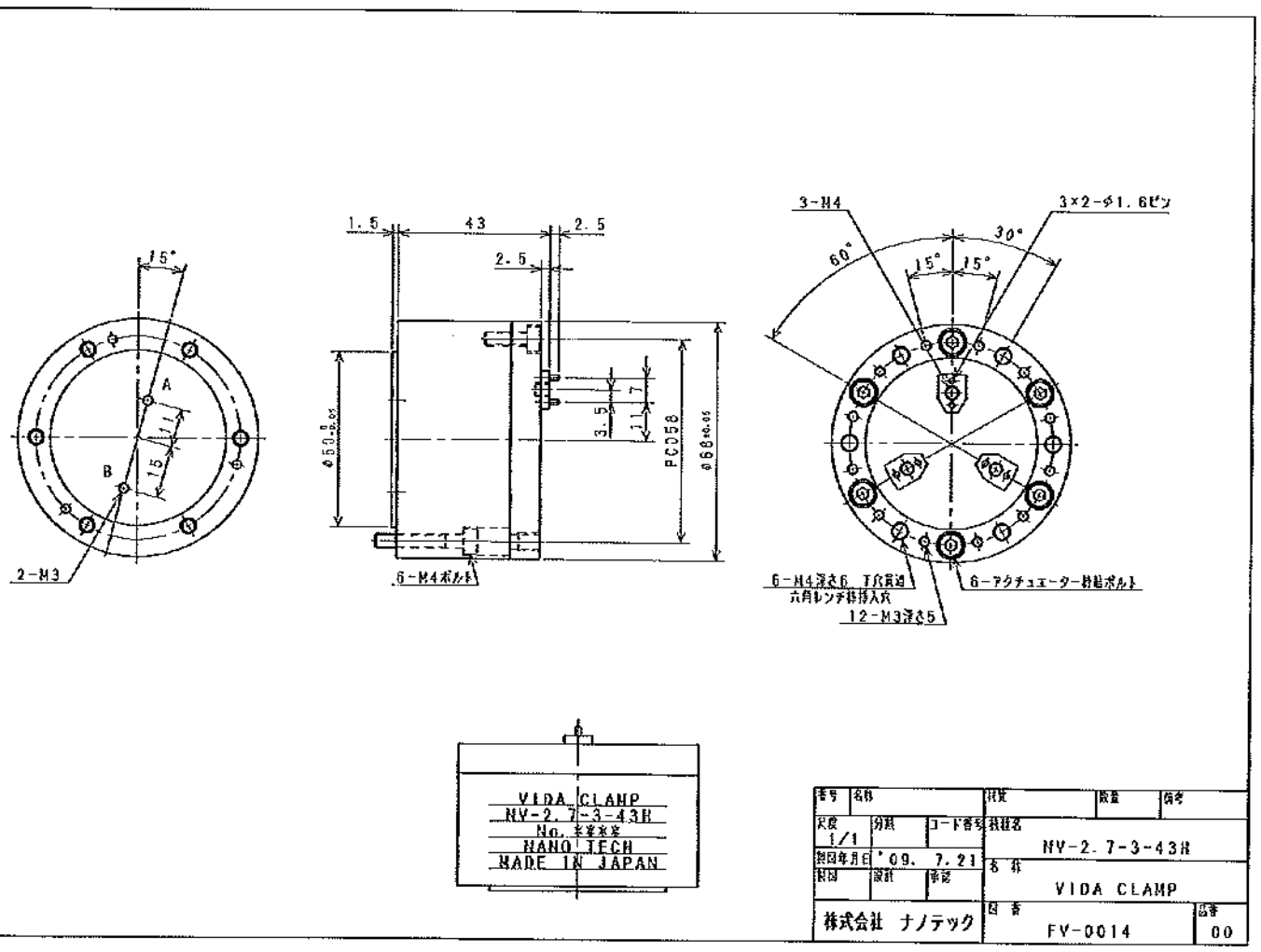
15°
A
B
15
11
2-M3
1.5
43
2.5
2.5
φ50
PCD58
φ68
7
3.5
1
6-M4ボルト
3-M4
3×2-φ1.6ピン
60°
30°
15°
15°
6-M4深さ6 T穴貫通
六角レンチ材挿入穴
6-アクチュエーター固定ボルト
12-M3深さ5
VIDA CLAMP
NV-2.7-3-43H
No. ＊＊＊＊＊
NANO TECH
MADE IN JAPAN
番号
名称
材質
数量
備考
尺度 1/1
分類
コード番号
製品名 NV-2.7-3-43H
製図年月日 '09. 7. 21
製図
設計
承認
名称 VIDA CLAMP
株式会社 ナノテック
図番 FV-0014
改番 00