高把握力タイプ　NM-3.4TB-6

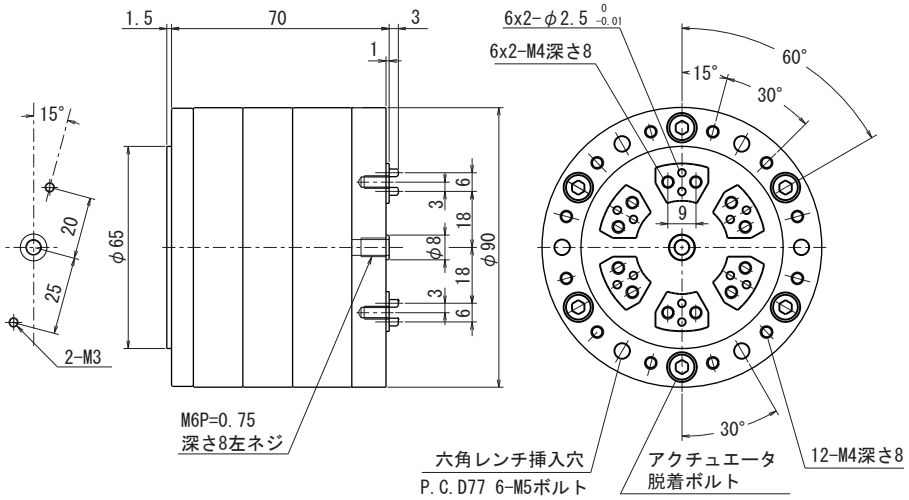

本体重量：1.8kg

高把握力タイプ　NM-4TB-6

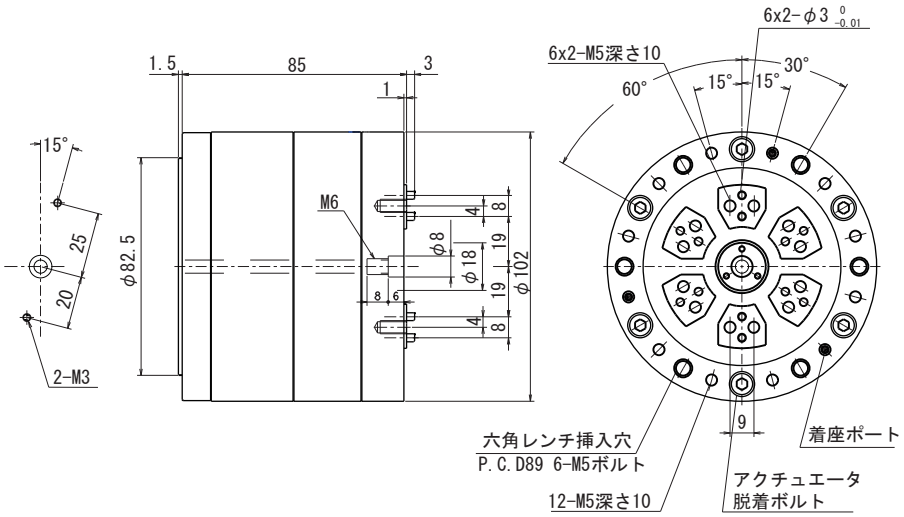

本体重量：3.1kg

高把握力タイプ　NM-6TB-6

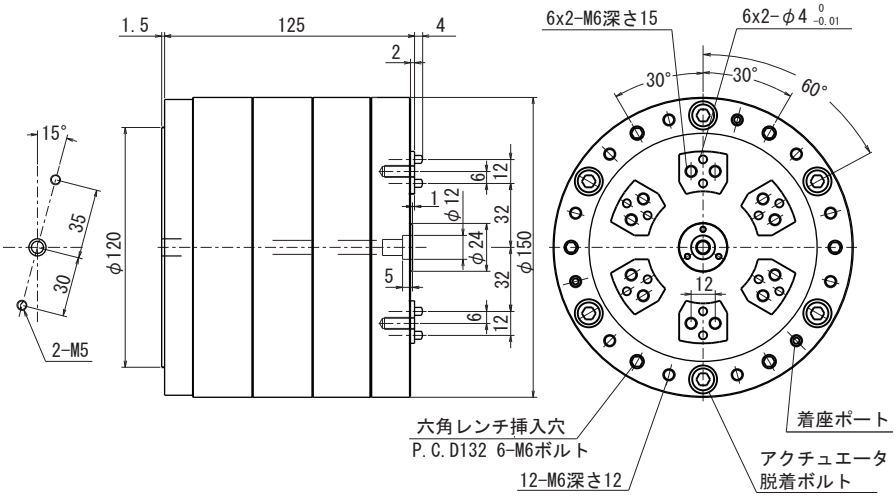

本体重量：9.3kg