■お手入れの仕方

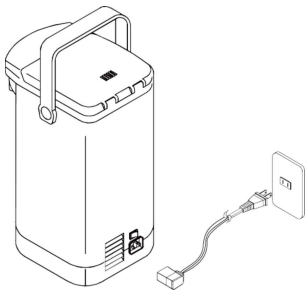

１．電源スイッチを切ってから電源コードをコンセントと本体から抜いてください。

２．フタは取り外して、水洗いしてください。

３．槽内に水道水を入れて軽くすすぎ洗いをしてください。
（水道蛇口から直接水を入れないで、計量カップで水道水を注いでください。）

４．水洗い後、吐水口が上になるようにして排水をしてください。

５．本体の外側は良く絞った布で拭き取るようにしてください。

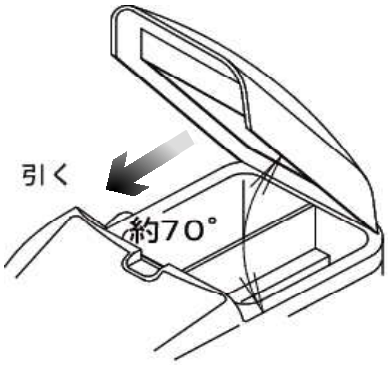

（フタを７０°ほど開けて手前に引き、外してください。）

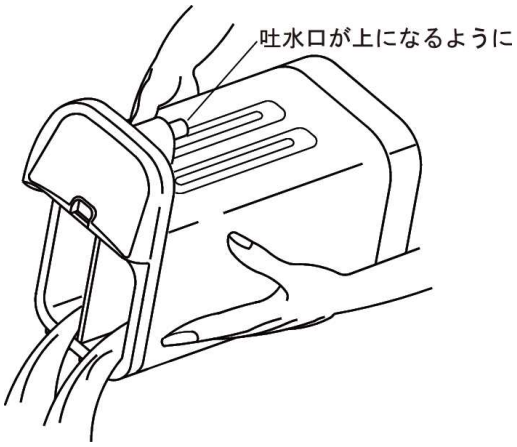

⚠注意

※水洗いをする際、本体底面（空気吸入口）や、背面（電源スイッチ、空気吹き出し口、電源ソケット差し込み口）から水が製品内部に入らないように、注意してください。
水が入ると故障の原因となります。