大阪府大阪市淀川区加島三丁目

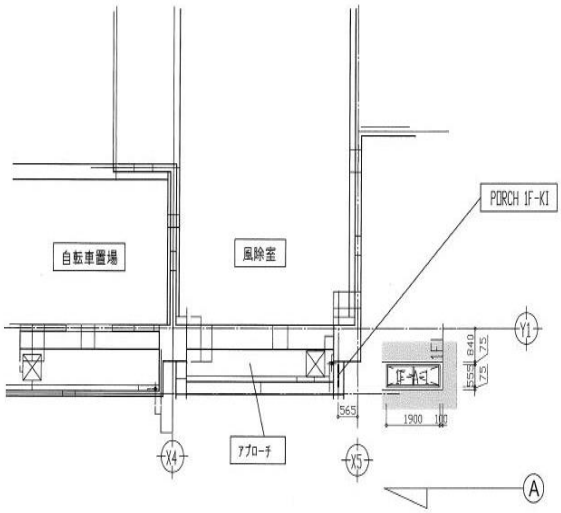

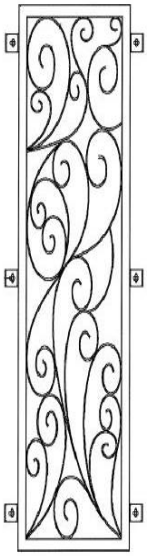

工場で製造

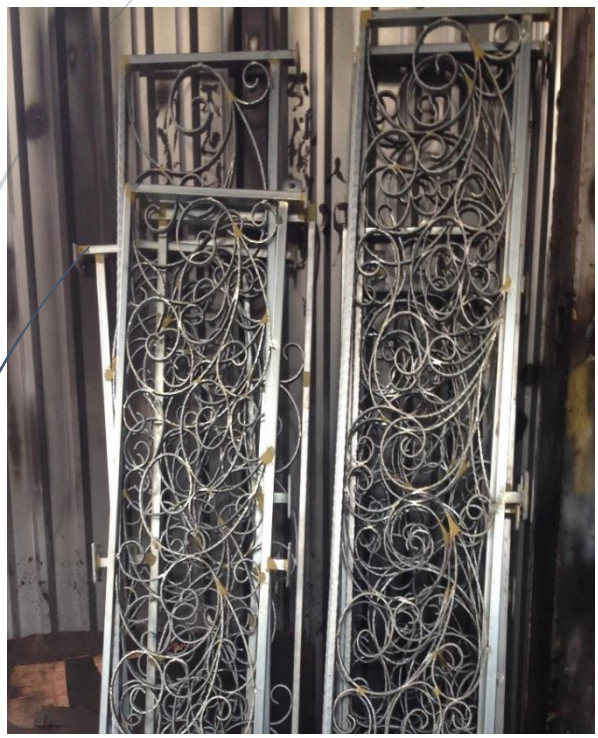

現場で取付完了