9.5/12.7sq エクステンションバー

9.5 sq　12.7 sq

品番	SQ	サイズ	B (mm)	L (mm)	質量 (g)	価格	JAN
EX95075	9.5	75	17.0	75.0	71.0	**1,000**	060489
EX95150	9.5	150	17.0	150.0	152.0	**1,300**	060496
EX95300	9.5	300	17.0	300.0	290.0	**1,800**	060502
EX95600	9.5	600	17.0	600.0	375.0	**5,000**	060519

品番	SQ	サイズ	B (mm)	L (mm)	質量 (g)	価格	JAN
EB1270075	12.7	75	22.5	75.0	120.0	**1,300**	060878
EB1270150	12.7	150	22.5	150.0	250.0	**1,360**	060885
EB1270250	12.7	250	22.5	250.0	410.0	**1,650**	060892
EB1270600	12.7	600	22.5	600.0	980.0	**4,000**	060908
EB1271000	12.7	1000	22.5	1000.0	1960.0	**6,000**	060915

9.5/12.7sq ユニバーサルジョイント

9.5 sq　12.7 sq

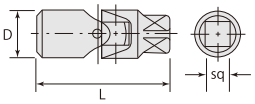

品番	SQ	D (mm)	L (mm)	質量 (g)	価格	JAN
UJ95	9.5	19.0	50.0	67.0	**1,700**	060533

品番	SQ	D (mm)	L (mm)	質量 (g)	価格	JAN
UJ127	12.7	25.0	70.0	180.0	**2,000**	060939

9.5/12.7sq フレックスハンドル

9.5 sq　12.7 sq

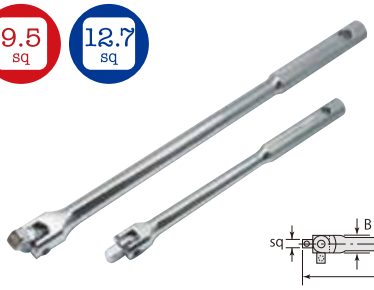

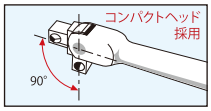

品番	SQ	B (mm)	L (mm)	質量 (g)	価格	JAN
FH95250	9.5	16.0	245.0	330.0	**2,800**	060526

品番	SQ	B (mm)	L (mm)	質量 (g)	価格	JAN
FH127380	12.7	19	430	1250.0	**3,800**	060922

9.5/12.7sq ラチェットハンドル

9.5 sq　12.7 sq

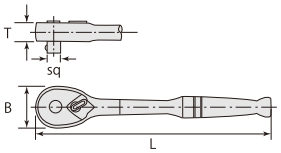

品番	SQ	送り角度	B (mm)	T (mm)	L (mm)	質量 (g)	価格	JAN
SRH95	9.5	15°	36.0	32.0	110.0	210.0	**2,900**	

品番	SQ	送り角度	B (mm)	T (mm)	L (mm)	質量 (g)	価格	JAN
RH95	9.5	15°	36.0	32.0	178.0	310.0	**4,500**	060465

品番	SQ	送り角度	B (mm)	T (mm)	L (mm)	質量 (g)	価格	JAN
RH127	12.7	15°	40.0	40.0	246.0	640.5	**5,000**	060861

9.5sq ベントラチェットハンドル

9.5 sq

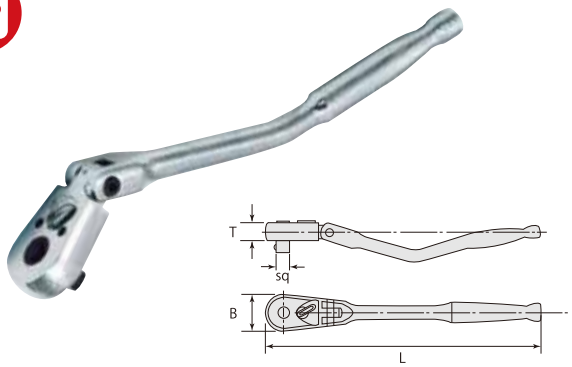

品番	SQ	送り角度	B (mm)	T (mm)	L (mm)	質量 (g)	価格	JAN
BRH95	9.5	8°	32.0	30.0	277.0	430.0	**6,000**	060472

9.5/12.7sq スライディングTハンドル

9.5 sq　12.7 sq

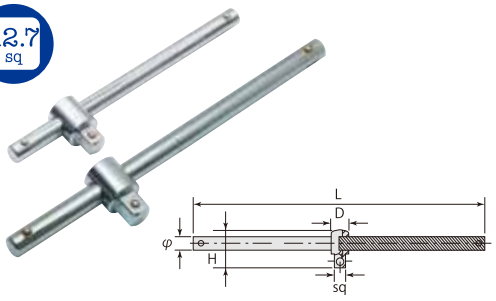

品番	SQ	D (mm)	H (mm)	φ (mm)	L (mm)	質量 (g)	価格	JAN
ST95	9.5	18.5	32.5	10.5	162.0	150.0	**1,500**	060540

品番	SQ	D (mm)	H (mm)	φ (mm)	L (mm)	質量 (g)	価格	JAN
ST127	12.7	18.5	32.5	10.5	162.0	150.0	**1,800**	060946